Nuova CLA Coupe'

Listino in vigore dal 29/04/2019 - aggiornato al 17/06/2019

Mercedes-Benz
The best or nothing.

Indice

Motorizzazioni	4
Equipaggiamenti di serie per tutte le versioni	5
EXECUTIVE	7
BUSINESS	9
SPORT	11
PREMIUM	14
AMG	16
Equipaggiamenti a richiesta	18
Dati Tecnici	51
Riepilogo Modelli	57

Il presente listino annulla e sostituisce tutti i precedenti. Mercedes-Benz Italia si riserva la facoltà di modificare prezzi, caratteristiche ed equipaggiamenti delle vetture senza preavviso ed in qualsiasi momento.
L'Organizzazione Mercedes Benz sarà lieta di fornire ulteriori dettagli ed aggiornamenti sui nostri prodotti e servizi.

The best or nothing.

The best or nothing.

Questa è la promessa di Mercedes-Benz che offre un'ampia gamma di vetture in grado di soddisfare anche i clienti più esigenti.

Dalle citycar firmate **smart**, alle automobili premium **Mercedes-Benz** ideali per viaggiare anche con la famiglia nel massimo comfort e sicurezza, passando per il lusso di **Mercedes-Maybach** e la sportività garantita dalle esclusive vetture **Mercedes-AMG**.

Il meglio per i nostri clienti

Il nostro obiettivo è quello di creare le automobili più **sicure**, confortevoli ed **efficienti** a livello globale e produrle con una qualità senza eguali nei nostri stabilimenti in tutto il mondo. Progettiamo il design **moderno** e **sensuale**, insieme agli equipaggiamenti delle nostre vetture, per rispondere al meglio alle necessità e alle esigenze dei nostri clienti a seconda dei mercati.

Allo stesso tempo, portiamo avanti un'intensa attività di ricerca per mantenere la leadership nel settore della mobilità proponendo costantemente **innovazioni** intelligenti. In quanto inventore dell'automobile, Mercedes-Benz da sempre investe nello sviluppo di propulsioni alternative, **elettriche** e **plug-in hybrid**, e nella sicurezza attraverso sistemi di assistenza alla guida sempre più evoluti per raggiungere presto la **guida autonoma**.

Servizio personalizzato – anche dal proprio smartphone

Non importa come e quando entri in contatto con noi. Online, dal concessionario, negli store Mercedes me e direttamente dalla tua autovettura puoi sempre aspettarti una straordinaria attenzione alle tue richieste.

Nell'ambito della strategia che vede auto sempre più **C**onnesse, **A**utonome, in **S**haring ed **E**lettriche, il brand digitale Mercedes me darà ampio spazio alla connettività, alla manutenzione e ai servizi di mobilità e finanziamento in continua evoluzione. **Puoi usare il tuo "Mercedes ID" per accedere a questi e molti altri servizi.**

Nuova CLA Coupe' - C118

MODELLI	BAUMUSTER	CILINDRATA	CAMBIO	POTENZA (kw/CV)	EMISSIONI CO2 (g/Km)**	Prezzi IVA esclusa	Prezzi IVA e MSS ***
DIESEL							
CLA 180 d Coupe'	11830310-IT0	1 cm³	Manuale	85 /116	112-105	26.254,10	32.990,00
CLA 180 d Automatic Coupe'	11830310-IT1	1461 cm³	Automatico	85/116	105-100	28.016,39	35.140,00
CLA 200 d Automatic Coupe'	11831210-IT1	1950 cm³	Automatico	110/150	116-109	29.303,28	36.710,00
CLA 220 d Automatic Coupe'	11831410-IT0	1950 cm³	Automatico	140/190	116-109	34.713,11	43.310,00
BENZINA							
CLA 180 Coupe'	11838410-IT0	1332 cm³	Manuale	100/136	127-121	26.213,11	32.940,00
CLA 180 Automatic Coupe'	11838410-IT1	1332 cm³	Automatico	100/136	130-123	27.975,41	35.090,00
CLA 200 Coupe'	11838710-IT0	1332 cm³	Manuale	120/163	131-124	28.934,43	36.260,00
CLA 200 Automatic Coupe'	11838710-IT1	1332 cm³	Automatico	120/163	129-122	30.696,72	38.410,00
CLA 220 Automatic Coupe'	11834410-IT0	1991 cm³	Automatico	140/190	141-138	33.368,85	41.670,00
CLA 220 Automatic 4MATIC Coupe'	11834510-IT0	1991 cm³	Automatico	140/190	153-148	35.221,31	43.930,00
CLA 250 Automatic Coupe'	11834610-IT0	1991 cm³	Automatico	165/224	141-138	35.909,84	44.770,00
CLA 250 Automatic 4MATIC Coupe'	11834710-IT0	1991 cm³	Automatico	165/224	153-148	37.762,30	47.030,00
Mercedes-AMG CLA 35 4MATIC Coupe'	11835110-IT0	1991 cm³	Automatico	225/306	167-164	43.852,46	54.460,00

EQ-BOOST = mild-hybrid — EQ-POWER = plug-in hybrid
* i dati riportati tra parentesi si riferiscono alle vetture con cambio automatico
** I valori indicati sono stati determinati in accordo con i metodi di misurazione prescritti. Questi sono i “Valori della CO2 NEDC” ” ai sensi dell'articolo 2 n. 1) del Regolamento di esecuzione (UE) 2017/1153. I valori del consumo di carburante sono stati calcolati sulla base di tali valori.
I dati riportati non si riferiscono a un'unica vettura e non fanno parte dell'offerta, ma servono solo ad effettuare un confronto tra i diversi modelli. I valori variano a seconda delle dotazioni accessorie selezionate.
*** il prezzo con "messa su strada" non include l'Imposta Provinciale di Trascrizione (IPT)

Equipaggiamenti di serie per tutte le versioni

Pacchetti

Comfort (cod. PYA)

Mercedes me connect. Servizi digitali

Chiamata di emergenza Mercedes-Benz: sistema di chiamata di emergenza automatica in caso di incidente (non necessita di telefono cellulare) (cod. 351)

Modulo LTE per l'utilizzo dei servizi Mercedes me connect (cod. 362)

Telematica

Sistema multimediale MBUX (cod. 548)

Predisposizione per il car sharing privato. (utilizzabile gratuitamente per 3 anni dall'attivazione). (cod. 20U)

Touchpad (cod. 446)

Segnalazione cintura posteriore non allacciata sulla strumentazione (cod. U01)

Autoradio digitale . Sono integrati tre sintonizzatori digitali per la ricezione di programmi della radio digitale terrestre (DAB, DAB+ e DMB). (cod. 537)

Sicurezza e comfort

Tergicristalli con sensore pioggia (cod. 345)

DYNAMIC SELECT: comando nella consolle centrale che permette di scegliere il programma di marcia preferito. (cod. B59)

Sterzo diretto (cod. 213)

Tirefit (cod. B51)

Sistema di controllo della pressione pneumatici RDK (cod. 475)

TEMPOMAT: consente di definire e mantenere autonomamente la velocita' di crociera impostata. Il limitatore di velocita' (SPEEDTRONIC) integrato consente di stabilire la velocita' massima desiderata, ad esempio su strade dove vigonolimiti di velocita'. (cod. 440)

Disattivazione automatica airbag lato passeggero. (cod. U10)

Telecamera posteriore per la retromarcia assistita (cod. 218)

Cofano motore attivo per sicurezza pedoni (cod. U60)

Sistemi di assistenza alla guida

Kneebag per il guidatore (cod. 294)

Sistema antisbandamento attivo. Una vibrazione del volante avvisa il guidatore in caso di allontanamento accidentale dalla sua corsia di marcia e il sistema ESP® può intervenire attivamente con un intervento frenante unilaterale a velocità tra 60 e 200 km/h. (cod. 243)

Brake Assist attivo (cod. 258)

Sistema di rilevamento automatico del limite di velocità (cod. 504)

Interni

Visibility Light Pack. Illumina l'abitacolo con diverse componenti fra cui: illuminazione della console, del vano piedi anteriore, del portabevande, gruppo comandi sul tetto con “4 luci incassate”, luce dell'abitacolo/spot di lettura nel vano posteriore su piastra di fissaggio, illuminazione del touchpad, spot di lettura e luci di cortesia anteriori. (cod. U62)

Vano portaocchiali (cod. B18)

Alette parasole con deflettore estendibile (cod. 543)

Portabevande doppio (cod. 310)

Navigazione

Funzioni avanzate MBUX (cod. 355)

EXECUTIVE

Cerchi da 16”

MBUX con comandi vocali “Hey Mercedes”

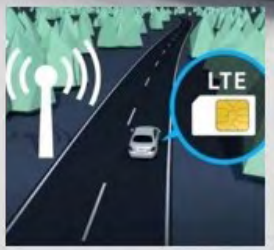

Modulo LTE

Telecamera per la retromarcia assistita (218)

Predisposizione al car sharing

Interni neri in ARTICO/TESSUTO

Sistema antisbandamento attivo

EXECUTIVE (DL1)

	Prezzi IVA esclusa	Prezzi IVA inclusa
CLA 180 Automatic Coupe' - CLA 200 Automatic Coupe' - CLA 200 d Automatic Coupe' - CLA 180 Coupe' - CLA 200 Coupe' - CLA 180 d Automatic Coupe' - CLA 180 d Coupe'	□	□

Sedili

Sedili anteriori regolabili manualmente (cod. 7U1)

Fari

Fari alogeni con luci diurne a LED integrate (cod. 620)

Interni

Tappetini in velours (cod. U12)

Cerchi

Cerchi in lega da 16" a 10 razze verniciati in argento vanadio con pneumatici 205/60 R16 su 6,5J x 16 ET44. (cod. R89)

Volante

Volante sportivo multifunzione (cod. L3A)

Cielo

Rivestimenti cielo in tessuto grigio (cod. 58U)

Assetto e sospensioni

Assetto ribassato. L'assetto ribassato di 15 millimetri è dotato di molle e ammortizzatori di taratura particolare, molto più sportiva rispetto a un assetto standard. (cod. 677)

Climatizzazione

Climatizzatore automatico (cod. 580)

Rivestimenti in pelle sintetica artico e tessuto

Pelle sintetica ARTICO e tessuto tandel nero (cod. 301)

BUSINESS

Cerchi in lega da 16"

DYNAMIC SELECT

Telecamera per la retromarcia (218)

Touchpad

MBUX avanzato e smarphone integration

Volante in pelle

Predisposizione al car sharing

Assetto sportivo

BUSINESS (DL6)

	Prezzi IVA esclusa	Prezzi IVA inclusa
CLA 220 Automatic Coupe' - CLA 220 Automatic 4MATIC Coupe' - CLA 250 Automatic 4MATIC Coupe' - CLA 250 Automatic Coupe' - CLA 220 d Automatic Coupe'	□	□
CLA 180 Automatic Coupe' - CLA 200 Automatic Coupe' - CLA 200 d Automatic Coupe' - CLA 180 Coupe' - CLA 200 Coupe' - CLA 180 d Automatic Coupe' - CLA 180 d Coupe'	1.008,20	1.230,00

Sedili

Sedili anteriori regolabili manualmente (cod. 7U1)

Interni

Tappetini in velours (cod. U12)

Volante

Volante sportivo multifunzione in pelle (cod. L3E)

Telefonia

Pacchetto integrazione per smartphone,integra il telefono cellulare nel sistema multimediale mediante Apple® CarPlay® o Android Auto®. (cod. 14U)

CarPlay™ (sistema operativo Apple) (cod. 16U)

Pacchetto integrazione per smartphone: Android Auto™ (sistema operativo Android) (cod. 17U)

Assetto e sospensioni

Assetto ribassato. L'assetto ribassato di 15 millimetri è dotato di molle e ammortizzatori di taratura particolare, molto più sportiva rispetto a un assetto standard. (cod. 677)

Climatizzazione

Climatizzatore automatico (cod. 580)

Rivestimenti in pelle sintetica artico e tessuto

Pelle sintetica ARTICO e tessuto tandel nero (cod. 301)

Cielo

Cielo in tessuto nero (cod. 51U)

SPORT

Cerchi in lega da 18"

MBUX avanzato e smarphone integration

DYNAMIC SELECT

Telecamera per la retromarcia (218)

Touchpad

Predisposizione al car sharing

Sedili comfort in ARTICO/tessuto in pelle ed inserti in carbon look

Climatizzatore automatico CONFORTMATIC

SPORT (DL2)

	Prezzi IVA esclusa	Prezzi IVA inclusa
CLA 220 Automatic Coupe' - CLA 220 Automatic 4MATIC Coupe' - CLA 250 Automatic 4MATIC Coupe' - CLA 250 Automatic Coupe' - CLA 220 d Automatic Coupe'	1.918,03	2.340,00
CLA 180 Automatic Coupe' - CLA 200 Automatic Coupe' - CLA 200 d Automatic Coupe' - CLA 180 Coupe' - CLA 200 Coupe' - CLA 180 d Automatic Coupe' - CLA 180 d Coupe'	2.311,48	2.820,00

Sedili

Sedili Comfort anteriori (cod. 7U2)

Pacchetto Comfort per i sedili: ant.passeggero regolabile in altezza, anteriori in inclinazione del cuscino, della profondità del cuscino per una maggiore superficie di appoggio per le gambe (+60 mm). (cod. U59)

Pacchetti

PROGRESSIVE (cod. P59)

Progressive pack (cod. PYF)

Rivestimenti in pelle sintetica artico e tessuto

Pelle sintetica ARTICO / tessuto Fléron nero (cod. 321)

Cerchi

Cerchi in lega multirazze da 18" verniciati in argento vanadio e torniti con finitura a specchio, con pneumatici 225/45 R18 su 7,5J x 18 ET49 (cod. 04R)

Interni

Tappetini in velours (cod. U12)

Volante

Volante sportivo multifunzione in pelle (cod. L3E)

Inserti di finitura interna

Inserti in carbon look chiaro (cod. H59)

Telefonia

Pacchetto integrazione per smartphone,integra il telefono cellulare nel sistema multimediale mediante Apple® CarPlay® o Android Auto®. (cod. 14U)

CarPlay™ (sistema operativo Apple) (cod. 16U)

Pacchetto integrazione per smartphone: Android Auto™ (sistema operativo Android) (cod. 17U)

Assetto e sospensioni

Assetto ribassato. L'assetto ribassato di 15 millimetri è dotato di molle e ammortizzatori di taratura particolare, molto più sportiva rispetto a un assetto standard. (cod. 677)

Sicurezza e comfort

Sedile posteriore con schienale ad abbattimento (cod. 287)

Reti portaoggetti sugli schienali dei sedili anteriori (cod. 286)

Cielo

Cielo in tessuto nero (cod. 51U)

SPORT (DL2)

Fari

Fari LED High Performance (cod. 632)

Climatizzazione

Climatizzatore automatico COMFORTMATIC: temperarura regolabile individualmente da guidatore e passeggero, bocchette posteriori centrali. (cod. 581)

PREMIUM

MBUX avanzato e Sistema di navigazione integrato

DYNAMIC SELECT

Telecamera per la retromarcia (218)

Touchpad

Predisposizione al car sharing

Sedili sportivo in ARTICO/ Dinamica inserti in alluminio chiaro e volante sportivo in Nappa

Climatizzatore automatico CONFORTMATIC

PREMIUM (DL3)

	Prezzi IVA esclusa	Prezzi IVA inclusa
CLA 220 Automatic Coupe' - CLA 220 Automatic 4MATIC Coupe' - CLA 250 Automatic 4MATIC Coupe' - CLA 250 Automatic Coupe' - CLA 220 d Automatic Coupe'	3.122,95	3.810,00
CLA 180 Automatic Coupe' - CLA 200 Automatic Coupe' - CLA 200 d Automatic Coupe' - CLA 180 Coupe' - CLA 200 Coupe' - CLA 180 d Automatic Coupe' - CLA 180 d Coupe'	4.040,98	4.930,00

Sicurezza e comfort

Sedile posteriore con schienale ad abbattimento (cod. 287)

Reti portaoggetti sugli schienali dei sedili anteriori (cod. 286)

Cerchi

Cerchi in lega AMG da 18" a 5 doppie razze ottimizzati dal punto di vista aerodinamico, verniciati in grigio tremolite e torniti con finitura a specchio, con pneumatici 225/45 R18 su 7,5J x 18 ET49 (cod. RQS)

Pacchetti

AMG Line Pack (cod. PYH)

AMG LINE (cod. 950)

Volante

Volante sportivo multifunzione in pelle Nappa appiattito nella parte inferiore (cod. L5C)

Interni

Tappetini in velours sportivi AMG (cod. U26)

Navigazione

Sistema di navigazione su disco fisso. Il Live Traffic Information fornisce informazioni di viabilità aggiornate per gran parte della rete stradale e la comunicazione Car-to-X fa comunicare i veicoli tra loro e con l'infrastruttura di viabilità. Live Traffic Information, Car-to-X e aggiornamenti cartografici online sono gratuiti per tre anni e si possono rinnovare dal portale Mercedes me. (cod. 365)

Assetto e sospensioni

Assetto ribassato. L'assetto ribassato di 15 millimetri è dotato di molle e ammortizzatori di taratura particolare, molto più sportiva rispetto a un assetto standard. (cod. 677)

Cielo

Cielo in tessuto nero (cod. 51U)

Fari

Fari LED High Performance (cod. 632)

Climatizzazione

Climatizzatore automatico COMFORTMATIC: temperarura regolabile individualmente da guidatore e passeggero, bocchette posteriori centrali. (cod. 581)

Sedili

Pacchetto Comfort per i sedili: ant.passeggero regolabile in altezza, anteriori in inclinazione del cuscino, della profondità del cuscino per una maggiore superficie di appoggio per le gambe (+60 mm). (cod. U59)

Sedili sportivi anteriori (cod. 7U3)

Rivestimenti in pelle sintetica artico e dinamica

Rivestimenti in pelle sintetica ARTICO/microfibra DINAMICA neri con sedili sportivi (cod. 651)

PREMIUM (DL3)

Inserti di finitura interna

Inserti in alluminio chiaro con rifinitura longitudinale (cod. H44)

Esterni

Styling AMG (cod. 772)

AMG (AMG)

	Prezzi IVA esclusa	Prezzi IVA inclusa
Mercedes-AMG CLA 35 4MATIC Coupe'	□	□

Equipaggiamenti

Cinture di sicurezza rosse (cod. Y05)

Interni

Tappetini in velours sportivi AMG (cod. U26)

Vano portaoggetti nella consolle centrale con avvolgibile (cod. 73B)

Pacchetti

AMG LINE (cod. 950)

Rivestimenti in pelle sintetica artico e dinamica

Rivestimenti in pelle sintetica ARTICO/microfibra DINAMICA neri con sedili sportivi (cod. 651)

Sedili

Sedili sportivi anteriori (cod. 7U3)

Pacchetto Comfort per i sedili: ant.passeggero regolabile in altezza, anteriori in inclinazione del cuscino, della profondità del cuscino per una maggiore superficie di appoggio per le gambe (+60 mm). (cod. U59)

Sicurezza e comfort

Reti portaoggetti sugli schienali dei sedili anteriori (cod. 286)

Sedile posteriore con schienale ad abbattimento (cod. 287)

Climatizzazione

Climatizzatore automatico COMFORTMATIC: temperarura regolabile individualmente da guidatore e passeggero, bocchette posteriori centrali. (cod. 581)

Fari

Fari LED High Performance (cod. 632)

Cerchi

Cerchi in lega AMG da 18" a 5 doppie razze ottimizzati dal punto di vista aerodinamico, verniciati in nero e torniti con finitura a specchio, con pneumatici 225/45 R18 su 7,5J x 18 ET49 (cod. RQT)

Inserti di finitura interna

Inserti in alluminio chiaro con rifinitura longitudinale (cod. H44)

Serbatoio

Serbatoio maggiorato da 51 l (cod. 916)

Cielo

Cielo in tessuto nero (cod. 51U)

Navigazione

Sistema di navigazione su disco fisso. Il Live Traffic Information fornisce informazioni di viabilità aggiornate per gran parte della rete stradale e la comunicazione Car-to-X fa comunicare i veicoli tra loro e con l'infrastruttura di viabilità. Live Traffic Information, Car-to-X e aggiornamenti cartografici online sono gratuiti per tre anni e si possono rinnovare dal portale Mercedes me. (cod. 365)

Assetto e sospensioni

Sospensioni sportive AMG (cod. 486)

AMG (AMG)

Esterni

Styling AMG (cod. 772)

Volante

Volante Performance AMG in pelle Nappa nera (cod. L6J)

Cambio

Cambio automatico a doppia frizione 7G-DCT. Include comandi del cambio sul volante e Tempomat (cod. 429)

Equipaggiamenti a richiesta

● a richiesta
○ a richiesta senza sovrapprezzo
□ di serie
– non disponibile

	Cod.	CLA 180 d Coupe'	CLA 180 d Automatic Coupe'	CLA 200 d Automatic Coupe'	CLA 220 d Automatic Coupe'	CLA 180 Coupe'	CLA 180 Automatic Coupe'	CLA 200 Coupe'	CLA 200 Automatic Coupe'	CLA 220 Automatic Coupe'	CLA 220 Automatic 4MATIC Coupe'	CLA 250 Automatic Coupe'	CLA 250 Automatic 4MATIC Coupe'	Mercedes-AMG CLA 35 4MATIC Coupe'	Prezzo IVA esclusa	Prezzo IVA inclusa
PACCHETTI SPECIALI																
Pacchetto Night AMG per gli esterni	P60															
- (comprende 840)		–	–	–	–	–	–	–	–	–	–	–	–	●	750,00	915,00
PACCHETTI																
PROGRESSIVE	P59	□ 2	□ 2	□ 2	□ 2	□ 2	□ 2	□ 2	□ 2	□ 2	□ 2	□ 2	□ 2	–	0,00	0,00
AMG LINE	950	□ 3	□ 3	□ 3	□ 3	□ 3	□ 3	□ 3	□ 3	□ 3	□ 3	□ 3	□ 3	□	0,00	0,00
Pacchetto rivestimenti in pelle AMG	P39															
- (solo con 950; solo con 257 o 258; solo con 873 o 401)		❸	❸	❸	❸	❸	❸	❸	❸	❸	❸	❸	❸	●	1.000,00	1.220,00
- (solo con 950, PBZ; solo con 257 o 258; solo con 873 o 401)		–	–	–	–	–	–	–	–	–	–	–	–	○	1.000,00	1.220,00
Edition 1	P19															
- (comprende 611, P55, RVI, U66; solo con 144 o 149 o 696 o 191 o 787; solo con PYN o PYO)		❸	❸	❸	❸	❸	❸	❸	❸	❸	❸	❸	❸	–	2.020,00	2.464,40
Pacchetto rivestimenti in pelle.	P34															
- (solo con 873 o 401; solo con 201 o 205 o 204)		❷	❷	❷	❷	❷	❷	❷	❷	❷	❷	❷	❷	–	1.390,00	1.695,80
- (solo con 873 o 401; solo con 204 o 211)		❸	❸	❸	❸	❸	❸	❸	❸	❸	❸	❸	❸	●	1.000,00	1.220,00
- (solo con PBZ; solo con 873 o 401; solo con 204 o 211)		–	–	–	–	–	–	–	–	–	–	–	–	○	0,00	0,00

0) solo per EXECUTIVE
1) solo per BUSINESS
2) solo per SPORT
3) solo per PREMIUM
4) solo per EXECUTIVE/BUSINESS
5) solo per EXECUTIVE/PREMIUM
6) solo per BUSINESS/SPORT
7) solo per BUSINESS/PREMIUM
8) solo per SPORT/PREMIUM
9) solo per EXECUTIVE/BUSINESS/SPORT
10) solo per BUSINESS/SPORT/PREMIUM

Equipaggiamenti a richiesta

● a richiesta
○ a richiesta senza sovrapprezzo
□ di serie
– non disponibile

	Cod.	CLA 180 d Coupe'	CLA 180 d Automatic Coupe'	CLA 200 d Automatic Coupe'	CLA 220 d Automatic Coupe'	CLA 180 Coupe'	CLA 180 Automatic Coupe'	CLA 200 Coupe'	CLA 200 Automatic Coupe'	CLA 220 Automatic Coupe'	CLA 220 Automatic 4MATIC Coupe'	CLA 250 Automatic Coupe'	CLA 250 Automatic 4MATIC Coupe'	Mercedes-AMG CLA 35 4MATIC Coupe'	Prezzo IVA esclusa	Prezzo IVA inclusa
Pacchetto TECH. Include 859 – Display multimediale da 10,25", P44 – Sistema di parcheggio autonomo, P49 – Pacchetto retrovisori, 365 - Sistema di navigazione.	PYM															
- (comprende 365, 859, P44, P49; non con 950)		9	9	9	6	9	9	9	9	6	6	6	6	-	1.836,00	2.239,92
- (comprende 859, P44, P49)		3	3	3	3	3	3	3	3	3	3	3	3	●	1.368,50	1.669,57
Pacchetto PRESTIGE. Include gli stessi equipaggiamenti del Pacchetto TECH (PYM) ed in aggiunta: 458 – Display della strumentazione da 10,25", P17 – Pacchetto KEYLESS GO , 873 – Riscaldamento dei sedili, 853 – Advanced Sound System, 400 – Bracciolo posteriore, 877 – Luci di atmosfera a 64 colori, U25 – Soglie di ingresso illuminate.	PYN															
- (comprende 400, 458, 853, 859, 859, 873, 877, P17, P44, P49, U25)		3	3	3	3	3	3	3	3	3	3	3	3	●	2.904,00	3.542,88
- (comprende 365, 400, 458, 853, 873, 877, P17, P44, P49, U25; solo con PYF)		2	2	2	2	2	2	2	2	2	2	2	2	-	3.344,00	4.079,68
Pacchetto LUXURY. Include gli stessi equipaggiamenti del Pacchetto PRESTIGE (PYO) ed in aggiunta: 413 – Tetto panoramico scorrevole, 642 – Fari MULTIBEAM LED con sistema di assistenza abbaglianti adattivi Plus, 275 – Sedili Memory , 242 - Sedile anteriore destro regolabile elettricamente con memoria.	PYO															
- (comprende 242, 275, 400, 413, 458, 628, 642, 853, 859, 873, 877, P17, P49, U22, U25; solo con P47 o P44)		3	3	3	3	3	3	3	3	3	3	3	3	●	4.323,75	5.274,98
- (comprende 242, 275, 365, 400, 413, 458, 628, 642, 853, 859, 873, 877, P17, P49, U22, U25; solo con PYF; solo con P47 o P44)		2	2	2	2	2	2	2	2	2	2	2	2	-	4.736,25	5.778,23

0) solo per EXECUTIVE
1) solo per BUSINESS
2) solo per SPORT
3) solo per PREMIUM
4) solo per EXECUTIVE/BUSINESS
5) solo per EXECUTIVE/PREMIUM
6) solo per BUSINESS/SPORT
7) solo per BUSINESS/PREMIUM
8) solo per SPORT/PREMIUM
9) solo per EXECUTIVE/BUSINESS/SPORT
10) solo per BUSINESS/SPORT/PREMIUM

Equipaggiamenti a richiesta

● a richiesta
○ a richiesta senza sovrapprezzo
□ di serie
– non disponibile

	Cod.	CLA 180 d Coupe'	CLA 180 d Automatic Coupe'	CLA 200 d Automatic Coupe'	CLA 220 d Automatic Coupe'	CLA 180 Coupe'	CLA 180 Automatic Coupe'	CLA 200 Coupe'	CLA 200 Automatic Coupe'	CLA 220 Automatic Coupe'	CLA 220 Automatic 4MATIC Coupe'	CLA 250 Automatic Coupe'	CLA 250 Automatic 4MATIC Coupe'	Mercedes-AMG CLA 35 4MATIC Coupe'	Prezzo IVA esclusa	Prezzo IVA inclusa
Business Pack Plus	PYD															
- (comprende 76R, 632)		-	-	-	□ 1	-	-	-	-	□ 1	□ 1	□ 1	□ 1	-	0,00	0,00
- (comprende 76R, 632)		● 1	● 1	● 1	-	● 1	● 1	● 1	● 1	-	-	-	-	-	959,00	1.169,98
Business Pack	PYB															
- (comprende R78, L3E)		□ 1	□ 1	□ 1	-	□ 1	□ 1	□ 1	□ 1	-	-	-	-	-	0,00	0,00
Comfort	PYA															
- (comprende 20U, 218, 355, 446, 677, B51; solo con U26 o U12)		□	□	□	□	□	□	□	□	□	□	□	□	-	0,00	0,00
		-	-	-	-	-	-	-	-	-	-	-	-	□	0,00	0,00
Progressive pack	PYF															
- (comprende 581, 632, L3E, P59)		□ 2	□ 2	□ 2	□ 2	□ 2	□ 2	□ 2	□ 2	□ 2	□ 2	□ 2	□ 2	-	0,00	0,00
AMG Line Pack	PYH															
- (comprende 365, 581, 632, 950)		□ 3	□ 3	□ 3	□ 3	□ 3	□ 3	□ 3	□ 3	□ 3	□ 3	□ 3	□ 3	-	0,00	0,00

0) solo per EXECUTIVE
1) solo per BUSINESS
2) solo per SPORT
3) solo per PREMIUM
4) solo per EXECUTIVE/BUSINESS
5) solo per EXECUTIVE/PREMIUM
6) solo per BUSINESS/SPORT
7) solo per BUSINESS/PREMIUM
8) solo per SPORT/PREMIUM
9) solo per EXECUTIVE/BUSINESS/SPORT
10) solo per BUSINESS/SPORT/PREMIUM

Equipaggiamenti a richiesta

● a richiesta
○ a richiesta senza sovrapprezzo
□ di serie
– non disponibile

	Cod.	CLA 180 d Coupe'	CLA 180 d Automatic Coupe'	CLA 200 d Automatic Coupe'	CLA 220 d Automatic Coupe'	CLA 180 Coupe'	CLA 180 Automatic Coupe'	CLA 200 Coupe'	CLA 200 Automatic Coupe'	CLA 220 Automatic Coupe'	CLA 220 Automatic 4MATIC Coupe'	CLA 250 Automatic Coupe'	CLA 250 Automatic 4MATIC Coupe'	Mercedes-AMG CLA 35 4MATIC Coupe'	Prezzo IVA esclusa	Prezzo IVA inclusa
Pacchetto Night: Alloggiamento dei retrovisori esterni, listelli sulla linea di cintura , dei finestrini e grembialatura posteriore con inserto diffusore in nero lucidato a specchio -Lamella singola nella mascherina del radiatore in nero lucido -Vetri atermici scuria partire dal montante centrale -Cerchi in lega leggera verniciati in nero. Ulteriori equipaggiamenti in abbinamento alla versione PREMIUM : Splitter frontale con inserto decorativo in nero lucidato a specchio.	P55															
- (comprende R96; solo con P59)		❷	❷	❷	❷	❷	❷	❷	❷	❷	❷	❷	❷	-	425,00	518,50
- (comprende RQT; solo con 950)		❸	❸	❸	❸	❸	❸	❸	❸	❸	❸	❸	❸	-	425,00	518,50
- (solo con 950, P19)		③	③	③	③	③	③	③	③	③	③	③	③	-	0,00	0,00
ESTERNI																
Tetto Panorama scorrevole	413	●	●	●	●	●	●	●	●	●	●	●	●	●	930,00	1.134,60
- (solo con PYO)		⑧	⑧	⑧	⑧	⑧	⑧	⑧	⑧	⑧	⑧	⑧	⑧	○	0,00	0,00
Sound sportivo attivabile mediante DYNAMIC SELECT	B63															
- (solo con 950, 859)		-	-	-	③	-	-	-	-	③	③	③	③	-	0,00	0,00
Illuminazione esterna di orientamento con proiezione del logo del marchio	586	●	●	●	●	●	●	●	●	●	●	●	●	●	110,00	134,20
Styling AMG	772															
- (solo con 950 o PYH)		3	3	3	3	3	3	3	3	3	3	3	3	□	0,00	0,00

0) solo per EXECUTIVE
1) solo per BUSINESS
2) solo per SPORT
3) solo per PREMIUM
4) solo per EXECUTIVE/BUSINESS
5) solo per EXECUTIVE/PREMIUM
6) solo per BUSINESS/SPORT
7) solo per BUSINESS/PREMIUM
8) solo per SPORT/PREMIUM
9) solo per EXECUTIVE/BUSINESS/SPORT
10) solo per BUSINESS/SPORT/PREMIUM

Equipaggiamenti a richiesta

● a richiesta
○ a richiesta senza sovrapprezzo
□ di serie
– non disponibile

	Cod.	CLA 180 d Coupe'	CLA 180 d Automatic Coupe'	CLA 200 d Automatic Coupe'	CLA 220 d Automatic Coupe'	CLA 180 Coupe'	CLA 180 Automatic Coupe'	CLA 200 Coupe'	CLA 200 Automatic Coupe'	CLA 220 Automatic Coupe'	CLA 220 Automatic 4MATIC Coupe'	CLA 250 Automatic Coupe'	CLA 250 Automatic 4MATIC Coupe'	Mercedes-AMG CLA 35 4MATIC Coupe'	Prezzo IVA esclusa	Prezzo IVA inclusa
Cristalli laterali posteriori e lunotto oscurati	840															
- (solo con 950 o P59)		❽	❽	❽	❽	❽	❽	❽	❽	❽	❽	❽	❽	●	300,00	366,00
- (solo con P55)		⑧	⑧	⑧	⑧	⑧	⑧	⑧	⑧	⑧	⑧	⑧	⑧	–	0,00	0,00
- (solo con P60)		–	–	–	–	–	–	–	–	–	–	–	–	○	0,00	0,00
ASSETTO E SOSPENSIONI																
Sospensioni sportive AMG	486	–	–	–	–	–	–	–	–	–	–	–	–	□	0,00	0,00
Sospensioni regolabili attive.	459	❾	❾	❾	❻	❾	❾	❾	❾	❻	❻	❻	❻	–	990,00	1.207,80
		❸	❸	❸	❸	❸	❸	❸	❸	❸	❸	❸	❸	●	700,00	854,00
Assetto ribassato. L'assetto ribassato di 15 millimetri è dotato di molle e ammortizzatori di taratura particolare, molto più sportiva rispetto a un assetto standard.	677	□	□	□	□	□	□	□	□	□	□	□	□	–	0,00	0,00
CAMBIO																
Cambio automatico 8G-DCT	426	–	–	□	□	–	–	–	–	–	–	–	–	–	0,00	0,00
Cambio automatico a doppia frizione 7G-DCT. Include comandi del cambio sul volante e Tempomat	429	–	□	–	–	–	□	–	□	□	□	□	□	□	0,00	0,00
Cambio manuale a 6 marce	411	□	–	–	–	□	–	□	–	–	–	–	–	–	0,00	0,00

0) solo per EXECUTIVE
1) solo per BUSINESS
2) solo per SPORT
3) solo per PREMIUM
4) solo per EXECUTIVE/BUSINESS
5) solo per EXECUTIVE/PREMIUM
6) solo per BUSINESS/SPORT
7) solo per BUSINESS/PREMIUM
8) solo per SPORT/PREMIUM
9) solo per EXECUTIVE/BUSINESS/SPORT
10) solo per BUSINESS/SPORT/PREMIUM

Cerchi

cod. R89

cod. R78

cod. 76R

cod. 04R

cod. R96

cod. 61R

cod. RQS

cod. RQT

cod. RVG

cod. RVI

cod. R55

cod. RVK

cod. RVL

cod. RTI

Equipaggiamenti a richiesta

● a richiesta
○ a richiesta senza sovrapprezzo
□ di serie
– non disponibile

	Cod.	CLA 180 d Coupe'	CLA 180 d Automatic Coupe'	CLA 200 d Automatic Coupe'	CLA 220 d Automatic Coupe'	CLA 180 Coupe'	CLA 180 Automatic Coupe'	CLA 200 Coupe'	CLA 200 Automatic Coupe'	CLA 220 Automatic Coupe'	CLA 220 Automatic 4MATIC Coupe'	CLA 250 Automatic Coupe'	CLA 250 Automatic 4MATIC Coupe'	Mercedes-AMG CLA 35 4MATIC Coupe'	Prezzo IVA esclusa	Prezzo IVA inclusa
CERCHI																
Cerchi in lega da 16" a 10 razze verniciati in argento vanadio con pneumatici 205/60 R16 su 6,5J x 16 ET44.	R89	□ 0	□ 0	□ 0	–	□ 0	□ 0	□ 0	□ 0	–	–	–	–	–	0,00	0,00
Cerchi in lega 16" a 5 doppie razze verniciati in argento vanadio con pneumatici 205/60 R16 su 6,5J x 16 ET44 - (solo con PYB)	R78	□ 1	□ 1	□ 1	–	□ 1	□ 1	□ 1	□ 1	–	–	–	–	–	0,00	0,00
Cerchi in lega da17" a 5 doppie razze verniciati in grigio Himalaya opaco con pneumatici 205/55 R17 su 6,5J x 17 ET44 - (solo con PYD)	76R	①	①	①	□ 1	①	①	①	①	□ 1	□ 1	□ 1	□ 1	–	0,00	0,00
Cerchi in lega multirazze da 18" verniciati in argento vanadio e torniti con finitura a specchio, con pneumatici 225/45 R18 su 7,5J x 18 ET49	04R	□ 2	□ 2	□ 2	□ 2	□ 2	□ 2	□ 2	□ 2	□ 2	□ 2	□ 2	□ 2	–	0,00	0,00
Cerchi in lega da 18" a 5 razze verniciati in nero opaco e torniti con finitura a specchio, con pneumatici 225/45 R18 su 7,5J x 18 ET49 R18 - (solo con P55)	R96	②	②	②	②	②	②	②	②	②	②	②	②	–	0,00	0,00
Cerchi in lega da 18" a 10 doppie razze ottimizzati dal punto di vista aerodinamico, verniciati in nero lucido e torniti con finitura a specchio, con pneumatici 225/45 R18 su 7,5J x 18 ET49 - (solo con P55)	61R	②	②	②	②	②	②	②	②	②	②	②	②	–	0,00	0,00
Cerchi in lega AMG da 18" a 5 doppie razze ottimizzati dal punto di vista aerodinamico, verniciati in grigio tremolite e torniti con finitura a specchio, con pneumatici 225/45 R18 su 7,5J x 18 ET49	RQS	□ 3	□ 3	□ 3	□ 3	□ 3	□ 3	□ 3	□ 3	□ 3	□ 3	□ 3	□ 3	–	0,00	0,00

0) solo per EXECUTIVE
1) solo per BUSINESS
2) solo per SPORT
3) solo per PREMIUM
4) solo per EXECUTIVE/BUSINESS
5) solo per EXECUTIVE/PREMIUM
6) solo per BUSINESS/SPORT
7) solo per BUSINESS/PREMIUM
8) solo per SPORT/PREMIUM
9) solo per EXECUTIVE/BUSINESS/SPORT
10) solo per BUSINESS/SPORT/PREMIUM

Equipaggiamenti a richiesta

● a richiesta
○ a richiesta senza sovrapprezzo
□ di serie
– non disponibile

	Cod.	CLA 180 d Coupe'	CLA 180 d Automatic Coupe'	CLA 200 d Automatic Coupe'	CLA 220 d Automatic Coupe'	CLA 180 Coupe'	CLA 180 Automatic Coupe'	CLA 200 Coupe'	CLA 200 Automatic Coupe'	CLA 220 Automatic Coupe'	CLA 220 Automatic 4MATIC Coupe'	CLA 250 Automatic Coupe'	CLA 250 Automatic 4MATIC Coupe'	Mercedes-AMG CLA 35 4MATIC Coupe'	Prezzo IVA esclusa	Prezzo IVA inclusa
Cerchi in lega AMG da 18" a 5 doppie razze ottimizzati dal punto di vista aerodinamico, verniciati in nero e torniti con finitura a specchio, con pneumatici 225/45 R18 su 7,5J x 18 ET49	RQT															
- (solo con P55)		③	③	③	③	③	③	③	③	③	③	③	③	-	0,00	0,00
		-	-	-	-	-	-	-	-	-	-	-	-	□	0,00	0,00
Cerchi in lega leggera AMG da 19" a razze multiple verniciati in grigio titanio e torniti con finitura a specchio, con pneumatici 225/40 R19 su 7,5J x 19 ET49	RVG															
- (non con P55; solo con 950)		❸	❸	❸	❸	❸	❸	❸	❸	❸	❸	❸	❸	-	600,00	732,00
Cerchi in lega AMG da 19" a razze multiple ottimizzati dal punto di vista aerodinamico, verniciati in nero con bordo del cerchio Edition orange e pneumatici 225/40 R19 su 7,5J x 19 ET49	RVI															
- (solo con P19)		③	③	③	③	③	③	③	③	③	③	③	③	-	0,00	0,00
Cerchi in lega da 19" a 5 doppie razze verniciati in grigio e torniti con finitura a specchio, con pneumatici 225/40 R19 su 7,5J x 19 ET49	R55															
		❷	❷	❷	❷	❷	❷	❷	❷	❷	❷	❷	❷	-	450,00	549,00
Cerchi in lega leggera AMG da 19" a razze multiple verniciati in nero con bordo del cerchio tornito a specchio e pneum. 225/40 R19 su 7,5J x 19 ET49	RVK															
- (solo con 950, P55)		❸	❸	❸	❸	❸	❸	❸	❸	❸	❸	❸	❸	-	950,00	1.159,00

0) solo per EXECUTIVE
1) solo per BUSINESS
2) solo per SPORT
3) solo per PREMIUM
4) solo per EXECUTIVE/BUSINESS
5) solo per EXECUTIVE/PREMIUM
6) solo per BUSINESS/SPORT
7) solo per BUSINESS/PREMIUM
8) solo per SPORT/PREMIUM
9) solo per EXECUTIVE/BUSINESS/SPORT
10) solo per BUSINESS/SPORT/PREMIUM

Equipaggiamenti a richiesta

● a richiesta
○ a richiesta senza sovrapprezzo
□ di serie
– non disponibile

	Cod.	CLA 180 d Coupe'	CLA 180 d Automatic Coupe'	CLA 200 d Automatic Coupe'	CLA 220 d Automatic Coupe'	CLA 180 Coupe'	CLA 180 Automatic Coupe'	CLA 200 Coupe'	CLA 200 Automatic Coupe'	CLA 220 Automatic Coupe'	CLA 220 Automatic 4MATIC Coupe'	CLA 250 Automatic Coupe'	CLA 250 Automatic 4MATIC Coupe'	Mercedes-AMG CLA 35 4MATIC Coupe'	Prezzo IVA esclusa	Prezzo IVA inclusa
Cerchi in lega leggera AMG da 19" multirazze	RVL	–	–	–	–	–	–	–	–	–	–	–	–	●	950,00	1.159,00
Cerchi in lega leggera AMG da 19" a cinque doppie razze	RTI	–	–	–	–	–	–	–	–	–	–	–	–	●	800,00	976,00
FARI																
Fari MULTIBEAM LED.	642															
Calcolano la luce ideale e illuminano la carreggiata in modo chiaro e preciso. In questo modo i pericoli saranno riconoscibili ancora più rapidamente. Un'illuminazione straordinaria che praticamente non abbaglia gli altri veicoli. Inoltre il colore della luce, simile a quello della luce diurna, non affatica gli occhi e aiuta a mantenere la concentrazione.																
- (comprende 628; solo con PYD o PYF o PYH)		❿	❿	❿	●	❿	❿	❿	❿	●	●	●	●	●	420,00	512,40
- (comprende 628; solo con PYO)		⑧	⑧	⑧	⑧	⑧	⑧	⑧	⑧	⑧	⑧	⑧	⑧	○	0,00	0,00
Fari LED High Performance	632	8	8	8	□	8	8	8	8	□	□	□	□	□	0,00	0,00
		⓪	⓪	⓪	–	⓪	⓪	⓪	⓪	–	–	–	–	–	830,00	1.012,60
- (solo con PYD)		①	①	①	–	①	①	①	①	–	–	–	–	–	0,00	0,00
Fari alogeni con luci diurne a LED integrate	620															
- (non con PYD)		4	4	4	–	4	4	4	4	–	–	–	–	–	0,00	0,00

0) solo per EXECUTIVE
1) solo per BUSINESS
2) solo per SPORT
3) solo per PREMIUM
4) solo per EXECUTIVE/BUSINESS
5) solo per EXECUTIVE/PREMIUM
6) solo per BUSINESS/SPORT
7) solo per BUSINESS/PREMIUM
8) solo per SPORT/PREMIUM
9) solo per EXECUTIVE/BUSINESS/SPORT
10) solo per BUSINESS/SPORT/PREMIUM

Equipaggiamenti a richiesta

● a richiesta
○ a richiesta senza sovrapprezzo
□ di serie
– non disponibile

	Cod.	CLA 180 d Coupe'	CLA 180 d Automatic Coupe'	CLA 200 d Automatic Coupe'	CLA 220 d Automatic Coupe'	CLA 180 Coupe'	CLA 180 Automatic Coupe'	CLA 200 Coupe'	CLA 200 Automatic Coupe'	CLA 220 Automatic Coupe'	CLA 220 Automatic 4MATIC Coupe'	CLA 250 Automatic Coupe'	CLA 250 Automatic 4MATIC Coupe'	Mercedes-AMG CLA 35 4MATIC Coupe'	Prezzo IVA esclusa	Prezzo IVA inclusa
Sistema di assistenza abbaglianti adattivi Plus. Anche di notte sembrerà di guidare alla luce del giorno. Vedere in profondità senza abbagliare gli altri: è questo il principio del sistema di assistenza abbaglianti adattivi Plus. Questo sistema intelligente esclude dalla luce i veicoli antistanti o provenienti dal senso di marcia opposto mediante LED di alta precisione: non dovrete più preoccuparvi di attivare e disattivare continuamente le luci abbaglianti.	628															
- (solo con 642)		○	○	○	○	○	○	○	○	○	○	○	○	○	0,00	0,00
SERBATOIO																
Serbatoio maggiorato da 51 l	916	-	-	-	□	-	-	-	-	□	□	□	□	□	0,00	0,00
PNEUMATICI																
Pneumatici Run-Flat	R66															
- (solo con 76R o 04R o R96 o 61R o RQS o RQT)		❿	❿	❿	●	❿	❿	❿	❿	●	●	●	●	●	220,00	268,40
Pneumatici invernali M+S (4 della stessa misura in sostituzione di quelli di serie; in caso di codice di velocità degli pneumatici M+S sulla vettura inferiore a quello riportato sulla carta di circolazione, sostituzione obbligatoria con coperture estive per legge dal 15 maggio al 15 ottobre). Nel caso si vogliano sostituire gli pneumatici M+S di primo equipaggiamento con pneumatici estivi può essere necessario sostituire anche i cerchi.	645															
- (solo con R78 o RVG)		❼	❼	❼	❸	❼	❼	❼	❼	❸	❸	❸	❸	-	110,00	134,20
INTERNI																

0) solo per EXECUTIVE
1) solo per BUSINESS
2) solo per SPORT
3) solo per PREMIUM
4) solo per EXECUTIVE/BUSINESS
5) solo per EXECUTIVE/PREMIUM
6) solo per BUSINESS/SPORT
7) solo per BUSINESS/PREMIUM
8) solo per SPORT/PREMIUM
9) solo per EXECUTIVE/BUSINESS/SPORT
10) solo per BUSINESS/SPORT/PREMIUM

Equipaggiamenti a richiesta

● a richiesta
○ a richiesta senza sovrapprezzo
□ di serie
– non disponibile

	Cod.	CLA 180 d Coupe'	CLA 180 d Automatic Coupe'	CLA 200 d Automatic Coupe'	CLA 220 d Automatic Coupe'	CLA 180 Coupe'	CLA 180 Automatic Coupe'	CLA 200 Coupe'	CLA 200 Automatic Coupe'	CLA 220 Automatic Coupe'	CLA 220 Automatic 4MATIC Coupe'	CLA 250 Automatic Coupe'	CLA 250 Automatic 4MATIC Coupe'	Mercedes-AMG CLA 35 4MATIC Coupe'	Prezzo IVA esclusa	Prezzo IVA inclusa
Tappetini modelli speciali	U66															
- (solo con P19)		③	③	③	③	③	③	③	③	③	③	③	③	-	0,00	0,00
Presa da 12 V nel vano bagagli	U35															
- (solo con 942)		○	○	○	○	○	○	○	○	○	○	○	○	○	0,00	0,00
Pacchetto per il vano bagagli comprende: presa di corrente a 12 V, rete laterale a destra e a sinistra, tappetino double-face, staffe per la posizione package.	942															
- (solo con U35; solo con P59 o 950)		❽	❽	❽	❽	❽	❽	❽	❽	❽	❽	❽	❽	●	150,00	183,00
Tappetini in velours sportivi AMG	U26															
- (non con P19)		□3	□3	□3	□3	□3	□3	□3	□3	□3	□3	□3	□3	□	0,00	0,00
Soglie d'ingresso anteriori illuminate con scritta "Mercedes-Benz"	U25															
- (solo con PYN o PYO)		⑧	⑧	⑧	⑧	⑧	⑧	⑧	⑧	⑧	⑧	⑧	⑧	○	0,00	0,00
Tappetini in velours	U12	□9	□9	□9	□6	□9	□9	□9	□9	□6	□6	□6	□6	-	0,00	0,00
Bracciolo posteriore estraibile/removibile con portabicchiere	400															
- (solo con PYN o PYO)		⑧	⑧	⑧	⑧	⑧	⑧	⑧	⑧	⑧	⑧	⑧	⑧	○	0,00	0,00
Luci soffuse «ambient» con 64 diversi colori	877															
- (solo con PYN o PYO)		⑧	⑧	⑧	⑧	⑧	⑧	⑧	⑧	⑧	⑧	⑧	⑧	○	0,00	0,00

0) solo per EXECUTIVE
1) solo per BUSINESS
2) solo per SPORT
3) solo per PREMIUM
4) solo per EXECUTIVE/BUSINESS
5) solo per EXECUTIVE/PREMIUM
6) solo per BUSINESS/SPORT
7) solo per BUSINESS/PREMIUM
8) solo per SPORT/PREMIUM
9) solo per EXECUTIVE/BUSINESS/SPORT
10) solo per BUSINESS/SPORT/PREMIUM

Equipaggiamenti a richiesta

● a richiesta
○ a richiesta senza sovrapprezzo
□ di serie
– non disponibile

	Cod.	CLA 180 d Coupe'	CLA 180 d Automatic Coupe'	CLA 200 d Automatic Coupe'	CLA 220 d Automatic Coupe'	CLA 180 Coupe'	CLA 180 Automatic Coupe'	CLA 200 Coupe'	CLA 200 Automatic Coupe'	CLA 220 Automatic Coupe'	CLA 220 Automatic 4MATIC Coupe'	CLA 250 Automatic Coupe'	CLA 250 Automatic 4MATIC Coupe'	Mercedes-AMG CLA 35 4MATIC Coupe'	Prezzo IVA esclusa	Prezzo IVA inclusa
Luci soffuse «ambient» con 64 diversi colori	877	❽	❽	❽	❽	❽	❽	❽	❽	❽	❽	❽	❽	●	265,00	323,30
Alette parasole con deflettore estendibile	543	□	□	□	□	□	□	□	□	□	□	□	□	□	0,00	0,00
Vano portaocchiali	B18															
- ()		□	□	□	□	□	□	□	□	□	□	□	□	□	0,00	0,00
Visibility Light Pack. Illumina l'abitacolo con diverse componenti fra cui: illuminazione della console, del vano piedi anteriore, del portabevande, gruppo comandi sul tetto con “4 luci incassate”, luce dell'abitacolo/spot di lettura nel vano posteriore su piastra di fissaggio, illuminazione del touchpad, spot di lettura e luci di cortesia anteriori.	U62	□	□	□	□	□	□	□	□	□	□	□	□	□	0,00	0,00
Portabevande doppio	310	□	□	□	□	□	□	□	□	□	□	□	□	□	0,00	0,00
Vano portaoggetti nella consolle centrale con avvolgibile	73B															
- (solo con 429 o 426)		-	□	□	□	-	□	-	□	□	□	□	□	□	0,00	0,00
TELEMATICA																
AMG Track Pace	256															
- (solo con 365, 549; solo con PYM o PYN o PYO)		-	-	-	-	-	-	-	-	-	-	-	-	●	250,00	305,00
Display head-up.	463															
- (solo con P59 o 950)		-	❽	❽	❽	-	❽	-	❽	❽	❽	❽	❽	●	990,00	1.207,80

0) solo per EXECUTIVE
1) solo per BUSINESS
2) solo per SPORT
3) solo per PREMIUM
4) solo per EXECUTIVE/BUSINESS
5) solo per EXECUTIVE/PREMIUM
6) solo per BUSINESS/SPORT
7) solo per BUSINESS/PREMIUM
8) solo per SPORT/PREMIUM
9) solo per EXECUTIVE/BUSINESS/SPORT
10) solo per BUSINESS/SPORT/PREMIUM

Equipaggiamenti a richiesta

● a richiesta
○ a richiesta senza sovrapprezzo
□ di serie
– non disponibile

	Cod.	CLA 180 d Coupe'	CLA 180 d Automatic Coupe'	CLA 200 d Automatic Coupe'	CLA 220 d Automatic Coupe'	CLA 180 Coupe'	CLA 180 Automatic Coupe'	CLA 200 Coupe'	CLA 200 Automatic Coupe'	CLA 220 Automatic Coupe'	CLA 220 Automatic 4MATIC Coupe'	CLA 250 Automatic Coupe'	CLA 250 Automatic 4MATIC Coupe'	Mercedes-AMG CLA 35 4MATIC Coupe'	Prezzo IVA esclusa	Prezzo IVA inclusa
Telecamera a 360°: ricostruisce virtualmente una immagine dall'alto della vettura e dello spazio circostante durante le manovre di parcheggio - (solo con P47)	501	⑧	⑧	⑧	⑧	⑧	⑧	⑧	⑧	⑧	⑧	⑧	⑧	○	0,00	0,00
Sistema multimediale MBUX - (non con 549)	548	□	□	□	□	□	□	□	□	□	□	□	□	□	0,00	0,00
Sistema multimediale MBUX - (solo con U19 o PBP o 256)	549	○	○	○	○	○	○	○	○	○	○	○	○	○	0,00	0,00
Segnalazione cintura posteriore non allacciata sulla strumentazione	U01	□	□	□	□	□	□	□	□	□	□	□	□	□	0,00	0,00
Touchpad	446	□	□	□	□	□	□	□	□	□	□	□	□	□	0,00	0,00
Autoradio digitale . Sono integrati tre sintonizzatori digitali per la ricezione di programmi della radio digitale terrestre (DAB, DAB+ e DMB).	537	□	□	□	□	□	□	□	□	□	□	□	□	□	0,00	0,00
Energizing comfort - (solo con 859, 877; solo con 950 o P59; solo con 810 o 853; solo con 401 o 873; solo con PYO o PYN)	PBP	❽	❽	❽	❽	❽	❽	❽	❽	❽	❽	❽	❽	●	100,00	122,00
Predisposizione per il car sharing privato. (utilizzabile gratuitamente per 3 anni dall'attivazione).	20U	□	□	□	□	□	□	□	□	□	□	□	□	□	0,00	0,00
Predisposizione Pacchetto connettività Navigazione. (utilizzabile gratuitamente per 3 anni dall'attivazione) . - (comprende 365, 01U)	PBF	❾	❾	❾	❻	❾	❾	❾	❾	❻	❻	❻	❻	-	650,00	793,00

0) solo per EXECUTIVE
1) solo per BUSINESS
2) solo per SPORT
3) solo per PREMIUM
4) solo per EXECUTIVE/BUSINESS
5) solo per EXECUTIVE/PREMIUM
6) solo per BUSINESS/SPORT
7) solo per BUSINESS/PREMIUM
8) solo per SPORT/PREMIUM
9) solo per EXECUTIVE/BUSINESS/SPORT
10) solo per BUSINESS/SPORT/PREMIUM

Equipaggiamenti a richiesta

● a richiesta
○ a richiesta senza sovrapprezzo
□ di serie
– non disponibile

	Cod.	CLA 180 d Coupe'	CLA 180 d Automatic Coupe'	CLA 200 d Automatic Coupe'	CLA 220 d Automatic Coupe'	CLA 180 Coupe'	CLA 180 Automatic Coupe'	CLA 200 Coupe'	CLA 200 Automatic Coupe'	CLA 220 Automatic Coupe'	CLA 220 Automatic 4MATIC Coupe'	CLA 250 Automatic Coupe'	CLA 250 Automatic 4MATIC Coupe'	Mercedes-AMG CLA 35 4MATIC Coupe'	Prezzo IVA esclusa	Prezzo IVA inclusa
Predisposizione Pacchetto connettività Navigazione. (utilizzabile gratuitamente per 3 anni dall'attivazione) .	PBF															
- (comprende 01U; solo con PYM o PYN o PYO)		❾	❾	❾	❻	❾	❾	❾	❾	❻	❻	❻	❻	-	100,00	122,00
- (comprende 01U)		❸	❸	❸	❸	❸	❸	❸	❸	❸	❸	❸	❸	●	100,00	122,00
Tasti sul volante AMG	U88	-	-	-	-	-	-	-	-	-	-	-	-	●	350,00	427,00
DISPLAY																
Realtà aumentata per la navigazione MBUX. Collega il mondo virtuale con il mondo reale: visualizza messaggi grafici di navigazione e di traffico all'interno di immagini live proiettandole nel display.	U19															
- (solo con PYM o PYN o PYO)		●	●	●	●	●	●	●	●	●	●	●	●	●	250,00	305,00
Display centrale con diagonale da 10,25"	859															
- (solo con PYM o PYN o PYO)		○	○	○	○	○	○	○	○	○	○	○	○	○	0,00	0,00
Display sulla plancia con diagonale da 10,25"	458															
- (solo con 859; solo con PYN o PYO)		⑧	⑧	⑧	⑧	⑧	⑧	⑧	⑧	⑧	⑧	⑧	⑧	○	0,00	0,00
- (solo con PYM, 859)		●	●	●	●	●	●	●	●	●	●	●	●	●	450,00	549,00
NAVIGAZIONE																

0) solo per EXECUTIVE
1) solo per BUSINESS
2) solo per SPORT
3) solo per PREMIUM
4) solo per EXECUTIVE/BUSINESS
5) solo per EXECUTIVE/PREMIUM
6) solo per BUSINESS/SPORT
7) solo per BUSINESS/PREMIUM
8) solo per SPORT/PREMIUM
9) solo per EXECUTIVE/BUSINESS/SPORT
10) solo per BUSINESS/SPORT/PREMIUM

Equipaggiamenti a richiesta

● a richiesta
○ a richiesta senza sovrapprezzo
□ di serie
– non disponibile

	Cod.	CLA 180 d Coupe'	CLA 180 d Automatic Coupe'	CLA 200 d Automatic Coupe'	CLA 220 d Automatic Coupe'	CLA 180 Coupe'	CLA 180 Automatic Coupe'	CLA 200 Coupe'	CLA 200 Automatic Coupe'	CLA 220 Automatic Coupe'	CLA 220 Automatic 4MATIC Coupe'	CLA 250 Automatic Coupe'	CLA 250 Automatic 4MATIC Coupe'	Mercedes-AMG CLA 35 4MATIC Coupe'	Prezzo IVA esclusa	Prezzo IVA inclusa
Sistema di navigazione su disco fisso. Il Live Traffic Information fornisce informazioni di viabilità aggiornate per gran parte della rete stradale e la comunicazione Car-to-X fa comunicare i veicoli tra loro e con l'infrastruttura di viabilità. Live Traffic Information, Car-to-X e aggiornamenti cartografici online sono gratuiti per tre anni e si possono rinnovare dal portale Mercedes me.	365	□ 3	□ 3	□ 3	□ 3	□ 3	□ 3	□ 3	□ 3	□ 3	□ 3	□ 3	□ 3	□	0,00	0,00
		● 9	● 9	● 9	● 6	● 9	● 9	● 9	● 9	● 6	● 6	● 6	● 6	-	550,00	671,00
- (solo con PYM o PYN o PYO o PBF)		⓪ 9	⓪ 9	⓪ 9	⓪ 6	⓪ 9	⓪ 9	⓪ 9	⓪ 9	⓪ 6	⓪ 6	⓪ 6	⓪ 6	-	0,00	0,00
Funzioni avanzate MBUX	355	□	□	□	□	□	□	□	□	□	□	□	□	□	0,00	0,00
AUDIO																
Advanced Sound System.	853															
9 altoparlanti, 1 subwoofer e una potenza complessiva massima di 225 Watt.		●	●	●	●	●	●	●	●	●	●	●	●	●	250,00	305,00
- (solo con PYN o PYO)		⓪ 8	⓪ 8	⓪ 8	⓪ 8	⓪ 8	⓪ 8	⓪ 8	⓪ 8	⓪ 8	⓪ 8	⓪ 8	⓪ 8	-	0,00	0,00
Sound System Surround Burmester®.	810															
- (solo con PYN o PYO o PBP)		● 8	● 8	● 8	● 8	● 8	● 8	● 8	● 8	● 8	● 8	● 8	● 8	●	415,00	506,30
TELEFONIA																

0) solo per EXECUTIVE
1) solo per BUSINESS
2) solo per SPORT
3) solo per PREMIUM
4) solo per EXECUTIVE/BUSINESS
5) solo per EXECUTIVE/PREMIUM
6) solo per BUSINESS/SPORT
7) solo per BUSINESS/PREMIUM
8) solo per SPORT/PREMIUM
9) solo per EXECUTIVE/BUSINESS/SPORT
10) solo per BUSINESS/SPORT/PREMIUM

Equipaggiamenti a richiesta

● a richiesta
○ a richiesta senza sovrapprezzo
□ di serie
– non disponibile

	Cod.	CLA 180 d Coupe'	CLA 180 d Automatic Coupe'	CLA 200 d Automatic Coupe'	CLA 220 d Automatic Coupe'	CLA 180 Coupe'	CLA 180 Automatic Coupe'	CLA 200 Coupe'	CLA 200 Automatic Coupe'	CLA 220 Automatic Coupe'	CLA 220 Automatic 4MATIC Coupe'	CLA 250 Automatic Coupe'	CLA 250 Automatic 4MATIC Coupe'	Mercedes-AMG CLA 35 4MATIC Coupe'	Prezzo IVA esclusa	Prezzo IVA inclusa
Pacchetto integrazione per smartphone,integra il telefono cellulare nel sistema multimediale mediante Apple® CarPlay® o Android Auto®.	14U															
- (comprende 16U, 17U)		❺	❺	❺	❸	❺	❺	❺	❺	❸	❸	❸	❸	●	300,00	366,00
- (comprende 16U, 17U)		6	6	6	6	6	6	6	6	6	6	6	6	–	0,00	0,00
- (comprende 16U, 17U; solo con PBI)		⑤	⑤	⑤	③	⑤	⑤	⑤	⑤	③	③	③	③	○	0,00	0,00
CarPlay™ (sistema operativo Apple)	16U															
- (solo con 14U)		⑤	⑤	⑤	③	⑤	⑤	⑤	⑤	③	③	③	③	○	0,00	0,00
- (solo con 14U)		6	6	6	6	6	6	6	6	6	6	6	6	–	0,00	0,00
Pacchetto integrazione per smartphone: Android Auto™ (sistema operativo Android)	17U															
- (solo con 14U)		⑤	⑤	⑤	③	⑤	⑤	⑤	⑤	③	③	③	③	○	0,00	0,00
- (solo con 14U)		6	6	6	6	6	6	6	6	6	6	6	6	–	0,00	0,00
SEDILI																
AMG PERFORMANCE SEAT HIGH PACKAGE	PBZ															
- (comprende 242, 275, 409, 555, 873; solo con PYO; solo con P39 o P34)		–	–	–	–	–	–	–	–	–	–	–	–	●	3.345,00	4.080,90
- (comprende 242, 275, 409, 555, 873; solo con P39 o P34)		–	–	–	–	–	–	–	–	–	–	–	–	●	4.420,00	5.392,40

0) solo per EXECUTIVE
1) solo per BUSINESS
2) solo per SPORT
3) solo per PREMIUM
4) solo per EXECUTIVE/BUSINESS
5) solo per EXECUTIVE/PREMIUM
6) solo per BUSINESS/SPORT
7) solo per BUSINESS/PREMIUM
8) solo per SPORT/PREMIUM
9) solo per EXECUTIVE/BUSINESS/SPORT
10) solo per BUSINESS/SPORT/PREMIUM

Equipaggiamenti a richiesta

● a richiesta
○ a richiesta senza sovrapprezzo
□ di serie
– non disponibile

	Cod.	CLA 180 d Coupe'	CLA 180 d Automatic Coupe'	CLA 200 d Automatic Coupe'	CLA 220 d Automatic Coupe'	CLA 180 Coupe'	CLA 180 Automatic Coupe'	CLA 200 Coupe'	CLA 200 Automatic Coupe'	CLA 220 Automatic Coupe'	CLA 220 Automatic 4MATIC Coupe'	CLA 250 Automatic Coupe'	CLA 250 Automatic 4MATIC Coupe'	Mercedes-AMG CLA 35 4MATIC Coupe'	Prezzo IVA esclusa	Prezzo IVA inclusa
AMG PERFORMANCE SEAT HIGH PACKAGE	PBZ															
- (comprende 242, 275, 409, 555, 873; solo con PYN; solo con P39 o P34)		-	-	-	-	-	-	-	-	-	-	-	-	●	4.130,00	5.038,60
AMG PERFORMANCE SEAT ADVANCED PACKAGE	PBY															
- (comprende 242, 275, 873; solo con 159 o 651)		-	-	-	-	-	-	-	-	-	-	-	-	●	3.270,00	3.989,40
- (comprende 242, 275, 873; solo con PYO; solo con 159 o 651)		-	-	-	-	-	-	-	-	-	-	-	-	●	2.195,00	2.677,90
- (comprende 242, 275, 873; solo con PYN; solo con 159 o 651)		-	-	-	-	-	-	-	-	-	-	-	-	●	2.980,00	3.635,60
Sedili Performance AMG per guidatore e passeggero, con profilo del sedile più avvolgente per un maggiore contenimento laterale, poggiatesta integrati e targhetta AMG negli schienali	555															
- (non con U22; solo con PBZ o PBY o PBX)		-	-	-	-	-	-	-	-	-	-	-	-	○	0,00	0,00
AMG PERFORMANCE SEAT PACKAGE	PBX															
- (comprende 555, 873; solo con 159 o 651)		-	-	-	-	-	-	-	-	-	-	-	-	●	2.240,00	2.732,80
- (solo con 873, PYN, 555; solo con 159 o 651)		-	-	-	-	-	-	-	-	-	-	-	-	●	1.950,00	2.379,00
Sedili Comfort anteriori	7U2															
- (solo con 101 o 105 o 201 o 205 o 321 o 325 o 381)		□ 2	□ 2	□ 2	□ 2	□ 2	□ 2	□ 2	□ 2	□ 2	□ 2	□ 2	□ 2	-	0,00	0,00
Sedili sportivi anteriori	7U3	□ 3	□ 3	□ 3	□ 3	□ 3	□ 3	□ 3	□ 3	□ 3	□ 3	□ 3	□ 3	□	0,00	0,00

0) solo per EXECUTIVE
1) solo per BUSINESS
2) solo per SPORT
3) solo per PREMIUM
4) solo per EXECUTIVE/BUSINESS
5) solo per EXECUTIVE/PREMIUM
6) solo per BUSINESS/SPORT
7) solo per BUSINESS/PREMIUM
8) solo per SPORT/PREMIUM
9) solo per EXECUTIVE/BUSINESS/SPORT
10) solo per BUSINESS/SPORT/PREMIUM

Equipaggiamenti a richiesta

● a richiesta
○ a richiesta senza sovrapprezzo
□ di serie
– non disponibile

	Cod.	CLA 180 d Coupe'	CLA 180 d Automatic Coupe'	CLA 200 d Automatic Coupe'	CLA 220 d Automatic Coupe'	CLA 180 Coupe'	CLA 180 Automatic Coupe'	CLA 200 Coupe'	CLA 200 Automatic Coupe'	CLA 220 Automatic Coupe'	CLA 220 Automatic 4MATIC Coupe'	CLA 250 Automatic Coupe'	CLA 250 Automatic 4MATIC Coupe'	Mercedes-AMG CLA 35 4MATIC Coupe'	Prezzo IVA esclusa	Prezzo IVA inclusa
Sedili sportivi anteriori	7U3															
- (solo con 115 o 111 o 204)		❷	❷	❷	❷	❷	❷	❷	❷	❷	❷	❷	❷	-	235,00	286,70
Sedili anteriori riscaldabili elettricamente	873	●	●	●	●	●	●	●	●	●	●	●	●	●	290,00	353,80
- (solo con PYN o PYO o PBP)		⑧	⑧	⑧	⑧	⑧	⑧	⑧	⑧	⑧	⑧	⑧	⑧	○	0,00	0,00
- (solo con PBY o PBX)		-	-	-	-	-	-	-	-	-	-	-	-	○	0,00	0,00
Sedili climatizzati per lato guida e passeggero con riscaldamento e ventilazione dei sedili	401															
- (solo con 101 o 105 o 115 o 111 o 159 o 201 o 205 o 204 o 211 o 257 o 258; solo con PYN o PYO)		❽	❽	❽	❽	❽	❽	❽	❽	❽	❽	❽	❽	-	600,00	732,00
- (solo con 555, PBZ; solo con P39 o P34)		-	-	-	-	-	-	-	-	-	-	-	-	●	600,00	732,00
Sedili anteriori regolabili manualmente	7U1	4	4	4	1	4	4	4	4	1	1	1	1	-	0,00	0,00
Supporto lombare regolabile su 4 parametri lato guida e passeggero	U22															
- (solo con PYO)		⑧	⑧	⑧	⑧	⑧	⑧	⑧	⑧	⑧	⑧	⑧	⑧	○	0,00	0,00
		❽	❽	❽	❽	❽	❽	❽	❽	❽	❽	❽	❽	●	155,00	189,10
Sedile guidatore regolabile elettricamente con funzione Memory.	275															
- (solo con 242, PYO; solo con U22 o 409)		⑧	⑧	⑧	⑧	⑧	⑧	⑧	⑧	⑧	⑧	⑧	⑧	○	0,00	0,00
- (solo con PBY)		-	-	-	-	-	-	-	-	-	-	-	-	○	0,00	0,00

0) solo per EXECUTIVE
1) solo per BUSINESS
2) solo per SPORT
3) solo per PREMIUM
4) solo per EXECUTIVE/BUSINESS
5) solo per EXECUTIVE/PREMIUM
6) solo per BUSINESS/SPORT
7) solo per BUSINESS/PREMIUM
8) solo per SPORT/PREMIUM
9) solo per EXECUTIVE/BUSINESS/SPORT
10) solo per BUSINESS/SPORT/PREMIUM

Equipaggiamenti a richiesta

● a richiesta
○ a richiesta senza sovrapprezzo
□ di serie
– non disponibile

	Cod.	CLA 180 d Coupe'	CLA 180 d Automatic Coupe'	CLA 200 d Automatic Coupe'	CLA 220 d Automatic Coupe'	CLA 180 Coupe'	CLA 180 Automatic Coupe'	CLA 200 Coupe'	CLA 200 Automatic Coupe'	CLA 220 Automatic Coupe'	CLA 220 Automatic 4MATIC Coupe'	CLA 250 Automatic Coupe'	CLA 250 Automatic 4MATIC Coupe'	Mercedes-AMG CLA 35 4MATIC Coupe'	Prezzo IVA esclusa	Prezzo IVA inclusa
Sedile anteriore destro regolabile elettricamente con memoria	242															
- (solo con 275, PYO)		(8)	(8)	(8)	(8)	(8)	(8)	(8)	(8)	(8)	(8)	(8)	(8)	○	0,00	0,00
- (solo con PBZ o PBX)		-	-	-	-	-	-	-	-	-	-	-	-	○	0,00	0,00
Pacchetto Comfort per i sedili: ant.passeggero regolabile in altezza, anteriori in inclinazione del cuscino, della profondità del cuscino per una maggiore superficie di appoggio per le gambe (+60 mm).	U59															
- (solo con P59 o 950)		[8]	[8]	[8]	[8]	[8]	[8]	[8]	[8]	[8]	[8]	[8]	[8]	□	0,00	0,00
Sedili Multicontour	409															
- (non con 321, 325, 381, U22; solo con 7U2)		❷	❷	❷	❷	❷	❷	❷	❷	❷	❷	❷	❷	-	590,00	719,80
Omissione cinture di sicurezza di colore rosso	U17	-	-	-	-	-	-	-	-	-	-	-	-	○	0,00	0,00
VOLANTE																
Volante Performance AMG in pelle Nappa nera	L6J	-	-	-	-	-	-	-	-	-	-	-	-	□	0,00	0,00
Shift Paddles: leve del cambio automatico integrate nel volante	428															
- (non con 431, 950; solo con 429)		-	[9]	[9]	[6]	-	[9]	-	[9]	[6]	[6]	[6]	[6]	-	0,00	0,00
Comandi del cambio al volante galvanizzati con superficie cromata color argento	431															
- (non con 411, 428; solo con 950)		-	[3]	[3]	[3]	-	[3]	-	[3]	[3]	[3]	[3]	[3]	-	0,00	0,00

0) solo per EXECUTIVE
1) solo per BUSINESS
2) solo per SPORT
3) solo per PREMIUM
4) solo per EXECUTIVE/BUSINESS
5) solo per EXECUTIVE/PREMIUM
6) solo per BUSINESS/SPORT
7) solo per BUSINESS/PREMIUM
8) solo per SPORT/PREMIUM
9) solo per EXECUTIVE/BUSINESS/SPORT
10) solo per BUSINESS/SPORT/PREMIUM

Equipaggiamenti a richiesta

● a richiesta
○ a richiesta senza sovrapprezzo
□ di serie
– non disponibile

	Cod.	CLA 180 d Coupe'	CLA 180 d Automatic Coupe'	CLA 200 d Automatic Coupe'	CLA 220 d Automatic Coupe'	CLA 180 Coupe'	CLA 180 Automatic Coupe'	CLA 200 Coupe'	CLA 200 Automatic Coupe'	CLA 220 Automatic Coupe'	CLA 220 Automatic 4MATIC Coupe'	CLA 250 Automatic Coupe'	CLA 250 Automatic 4MATIC Coupe'	Mercedes-AMG CLA 35 4MATIC Coupe'	Prezzo IVA esclusa	Prezzo IVA inclusa
Volante sportivo multifunzione in pelle Nappa appiattito nella parte inferiore	L5C	□ 3	□ 3	□ 3	□ 3	□ 3	□ 3	□ 3	□ 3	□ 3	□ 3	□ 3	□ 3	-	0,00	0,00
Volante sportivo multifunzione in pelle	L3E	□ 6	□ 6	□ 6	□ 6	□ 6	□ 6	□ 6	□ 6	□ 6	□ 6	□ 6	□ 6	-	0,00	0,00
Volante sportivo multifunzione in pelle nappa riscaldabile	L3B															
- (solo con 443)		⑥	⑥	⑥	⑥	⑥	⑥	⑥	⑥	⑥	⑥	⑥	⑥	-	0,00	0,00
Riscaldamento del volante	443															
- (solo con L3B)		❻	❻	❻	❻	❻	❻	❻	❻	❻	❻	❻	❻	-	160,00	195,20
Volante sportivo multifunzione	L3A															
- (non con 233, 239)		□ 0	□ 0	□ 0	-	□ 0	□ 0	□ 0	□ 0	-	-	-	-	-	0,00	0,00
INSERTI DI FINITURA INTERNA																
Inserti in carbon look chiaro	H59	□ 2	□ 2	□ 2	□ 2	□ 2	□ 2	□ 2	□ 2	□ 2	□ 2	□ 2	□ 2	-	0,00	0,00
Inserti in carbon look scuro	H55															
- (solo con P59)		②	②	②	②	②	②	②	②	②	②	②	②	-	0,00	0,00
Inserti in alluminio chiaro con rifinitura a linee parallele	H45															
- (solo con PYF)		❷	❷	❷	❷	❷	❷	❷	❷	❷	❷	❷	❷	-	150,00	183,00
- (solo con 950)		③	③	③	③	③	③	③	③	③	③	③	③	○	0,00	0,00

0) solo per EXECUTIVE
1) solo per BUSINESS
2) solo per SPORT
3) solo per PREMIUM
4) solo per EXECUTIVE/BUSINESS
5) solo per EXECUTIVE/PREMIUM
6) solo per BUSINESS/SPORT
7) solo per BUSINESS/PREMIUM
8) solo per SPORT/PREMIUM
9) solo per EXECUTIVE/BUSINESS/SPORT
10) solo per BUSINESS/SPORT/PREMIUM

Equipaggiamenti a richiesta

● a richiesta
○ a richiesta senza sovrapprezzo
□ di serie
– non disponibile

	Cod.	CLA 180 d Coupe'	CLA 180 d Automatic Coupe'	CLA 200 d Automatic Coupe'	CLA 220 d Automatic Coupe'	CLA 180 Coupe'	CLA 180 Automatic Coupe'	CLA 200 Coupe'	CLA 200 Automatic Coupe'	CLA 220 Automatic Coupe'	CLA 220 Automatic 4MATIC Coupe'	CLA 250 Automatic Coupe'	CLA 250 Automatic 4MATIC Coupe'	Mercedes-AMG CLA 35 4MATIC Coupe'	Prezzo IVA esclusa	Prezzo IVA inclusa
Inserti in alluminio chiaro con rifinitura longitudinale	H44															
- (solo con PYF)		❷	❷	❷	❷	❷	❷	❷	❷	❷	❷	❷	❷	-	150,00	183,00
- (solo con 950)		3	3	3	3	3	3	3	3	3	3	3	3	□	0,00	0,00
Inserti in legno di noce marrone a poro aperto	H23															
- (solo con P34)		❽	❽	❽	❽	❽	❽	❽	❽	❽	❽	❽	❽	●	260,00	317,20
Inserti in legno di tiglio nero a poro aperto	H15															
- (solo con P39)		❸	❸	❸	❸	❸	❸	❸	❸	❸	❸	❸	❸	●	110,00	134,20
- (non con P39)		❽	❽	❽	❽	❽	❽	❽	❽	❽	❽	❽	❽	●	260,00	317,20
Inserti in aluminio AMG silver/black	H95	-	-	-	-	-	-	-	-	-	-	-	-	○	0,00	0,00
EQUIPAGGIAMENTI																
Cinture di sicurezza rosse	Y05															
- (non con U17; solo con 651)		-	-	-	-	-	-	-	-	-	-	-	-	□	0,00	0,00
CIELO																
Cielo in tessuto nero	51U															
- (solo con PYB o PYD o PYF o PYH)		10	10	10	□	10	10	10	10	□	□	□	□	□	0,00	0,00

0) solo per EXECUTIVE
1) solo per BUSINESS
2) solo per SPORT
3) solo per PREMIUM
4) solo per EXECUTIVE/BUSINESS
5) solo per EXECUTIVE/PREMIUM
6) solo per BUSINESS/SPORT
7) solo per BUSINESS/PREMIUM
8) solo per SPORT/PREMIUM
9) solo per EXECUTIVE/BUSINESS/SPORT
10) solo per BUSINESS/SPORT/PREMIUM

Equipaggiamenti a richiesta

● a richiesta
○ a richiesta senza sovrapprezzo
□ di serie
– non disponibile

	Cod.	CLA 180 d Coupe'	CLA 180 d Automatic Coupe'	CLA 200 d Automatic Coupe'	CLA 220 d Automatic Coupe'	CLA 180 Coupe'	CLA 180 Automatic Coupe'	CLA 200 Coupe'	CLA 200 Automatic Coupe'	CLA 220 Automatic Coupe'	CLA 220 Automatic 4MATIC Coupe'	CLA 250 Automatic Coupe'	CLA 250 Automatic 4MATIC Coupe'	Mercedes-AMG CLA 35 4MATIC Coupe'	Prezzo IVA esclusa	Prezzo IVA inclusa
Rivestimenti cielo in tessuto grigio	58U	□ 0	□ 0	□ 0	-	□ 0	□ 0	□ 0	□ 0	-	-	-	-	-	0,00	0,00
CLIMATIZZAZIONE																
Climatizzatore automatico COMFORTMATIC: temperarura regolabile individualmente da guidatore e passeggero, bocchette posteriori centrali.	581	□ 8	□ 8	□ 8	□ 8	□ 8	□ 8	□ 8	□ 8	□ 8	□ 8	□ 8	□ 8	□	0,00	0,00
Climatizzatore automatico	580	□ 4	□ 4	□ 4	□ 1	□ 4	□ 4	□ 4	□ 4	□ 1	□ 1	□ 1	□ 1	-	0,00	0,00
Riscaldamento supplementare.	228	●	●	●	●	●	●	●	●	●	●	●	●	●	1.100,00	1.342,00
MERCEDES ME CONNECT. SERVIZI DIGITALI																
Carica wireless: ricarica senza fili i telefoni cellulari che supportano lo standard Qi su una superficie di carica, Near Field Communication (NFC)	897	❽ 8	❽ 8	❽ 8	❽ 8	❽ 8	❽ 8	❽ 8	❽ 8	❽ 8	❽ 8	❽ 8	❽ 8	●	200,00	244,00
Predisposizione per chiave digitale per smartphone . Grazie alla tecnologia Near Field Communication (NFC) tramite lo smartphone si può aprire e chiudere la vettura, e perfino avviare il motore, anche se la batteria del telefono è scarica, nonché stabilire un collegamento con il telefono cellulare se dotato di NFC. NB (utilizzabile gratuitamente per i primi tre anni, è necessaria l'abilitazione tramite mercedes me. Allo scadere del terzo anno il servizio diventa a pagamento) - (solo con 897)	896	❽ 8	❽ 8	❽ 8	❽ 8	❽ 8	❽ 8	❽ 8	❽ 8	❽ 8	❽ 8	❽ 8	❽ 8	●	100,00	122,00

0) solo per EXECUTIVE
1) solo per BUSINESS
2) solo per SPORT
3) solo per PREMIUM
4) solo per EXECUTIVE/BUSINESS
5) solo per EXECUTIVE/PREMIUM
6) solo per BUSINESS/SPORT
7) solo per BUSINESS/PREMIUM
8) solo per SPORT/PREMIUM
9) solo per EXECUTIVE/BUSINESS/SPORT
10) solo per BUSINESS/SPORT/PREMIUM

Equipaggiamenti a richiesta

● a richiesta
○ a richiesta senza sovrapprezzo
□ di serie
– non disponibile

	Cod.	CLA 180 d Coupe'	CLA 180 d Automatic Coupe'	CLA 200 d Automatic Coupe'	CLA 220 d Automatic Coupe'	CLA 180 Coupe'	CLA 180 Automatic Coupe'	CLA 200 Coupe'	CLA 200 Automatic Coupe'	CLA 220 Automatic Coupe'	CLA 220 Automatic 4MATIC Coupe'	CLA 250 Automatic Coupe'	CLA 250 Automatic 4MATIC Coupe'	Mercedes-AMG CLA 35 4MATIC Coupe'	Prezzo IVA esclusa	Prezzo IVA inclusa
Predisposizione per pacchetto connettività per smartphone. Contiene integrazione per smartphone (14U), setup vettura (08U), monitoraggio vettura (09U). Utilizzabile gratuitamente per 3 anni dall'attivazione.	PBI															
- (comprende 08U, 09U, 14U)		❺	❺	❺	❸	❺	❺	❺	❺	❸	❸	❸	❸	●	400,00	488,00
- (comprende 08U, 09U)		❻	❻	❻	❻	❻	❻	❻	❻	❻	❻	❻	❻	–	100,00	122,00
Predisposizione per Monitoraggio vettura (utilizzabile gratuitamente per 3 anni dall'attivazione)	08U															
- (solo con PBI)		○	○	○	○	○	○	○	○	○	○	○	○	○	0,00	0,00
Predisposizione ai Servizi di navigazione ampliati. La vettura risponde a domande sul vostro viaggio e potete conoscere i prezzi attuali del carburante a destinazione, il numero di parcheggi liberi o le attuali condizioni meteo. In questo modo potete pianificare più facilmente il vostro itinerario. (utilizzabile gratuitamente per 3 anni dall'attivazione).	01U															
- (solo con PBF)		○	○	○	○	○	○	○	○	○	○	○	○	○	0,00	0,00
Predisposizione per monitoraggio vettura (utilizzabile gratuitamente per 3 anni dall'attivazione)	09U															
- (solo con PBI)		○	○	○	○	○	○	○	○	○	○	○	○	○	0,00	0,00
Chiamata di emergenza Mercedes-Benz: sistema di chiamata di emergenza automatica in caso di incidente (non necessita di telefono cellulare)	351	□	□	□	□	□	□	□	□	□	□	□	□	□	0,00	0,00
Modulo LTE per l'utilizzo dei servizi Mercedes me connect	362															
- (solo con 351)		□	□	□	□	□	□	□	□	□	□	□	□	□	0,00	0,00
SISTEMI DI ASSISTENZA ALLA GUIDA																

0) solo per EXECUTIVE
1) solo per BUSINESS
2) solo per SPORT
3) solo per PREMIUM
4) solo per EXECUTIVE/BUSINESS
5) solo per EXECUTIVE/PREMIUM
6) solo per BUSINESS/SPORT
7) solo per BUSINESS/PREMIUM
8) solo per SPORT/PREMIUM
9) solo per EXECUTIVE/BUSINESS/SPORT
10) solo per BUSINESS/SPORT/PREMIUM

Equipaggiamenti a richiesta

● a richiesta
○ a richiesta senza sovrapprezzo
□ di serie
– non disponibile

	Cod.	CLA 180 d Coupe'	CLA 180 d Automatic Coupe'	CLA 200 d Automatic Coupe'	CLA 220 d Automatic Coupe'	CLA 180 Coupe'	CLA 180 Automatic Coupe'	CLA 200 Coupe'	CLA 200 Automatic Coupe'	CLA 220 Automatic Coupe'	CLA 220 Automatic 4MATIC Coupe'	CLA 250 Automatic Coupe'	CLA 250 Automatic 4MATIC Coupe'	Mercedes-AMG CLA 35 4MATIC Coupe'	Prezzo IVA esclusa	Prezzo IVA inclusa
Sistema di assistenza attivo regolazione della distanza	233															
- (non con 239, 243, 258, 440; solo con 23P; solo con 429 o 426)		-	⑩	⑩	○	-	⑩	-	⑩	○	○	○	○	○	0,00	0,00
Sistema di assistenza attivo alla regolazione della distanza DISTRONIC.	239															
- (non con 233, 258, 411, 440)		-	⑩	⑩	●	-	⑩	-	⑩	●	●	●	●	●	600,00	732,00
Pacchetto assistenza alla guida.	23P															
Un concentrato di alta tecnologia: sensori radar perfezionati, telecamera stereoscopica 3D e animazioni delle funzioni sulla plancia ad alta risoluzione. Il pacchetto trasforma l'auto in un partner pensante e raggruppa i più moderni sistemi. Questi sistemi monitorano la zona circostante, possono rilevare eventuali pericoli e, in caso di emergenza, possono segnalarli al guidatore e frenare automaticamente. Assiste anche in situazioni monotone, come la guida in colonna o le code.																
- (comprende K32, K33, K34, 266, 273; non con 411; solo con 233, 513, 299; solo con 275)		-	⑩	⑩	●	-	⑩	-	⑩	●	●	●	●	●	1.510,00	1.842,20
Active Lane Change Assist	K32															
- (solo con 23P)		-	⑩	⑩	○	-	⑩	-	⑩	○	○	○	○	○	0,00	0,00
Re-start automatico in caso di ingorghi	K33															
- (solo con 365, 23P)		-	⑩	⑩	○	-	⑩	-	⑩	○	○	○	○	○	0,00	0,00
Blind Spot Assist: sistema di controllo dell'angolo morto di visuale degli specchietti	234															
- (non con 233; solo con 275 o P49)		●	●	●	●	●	●	●	●	●	●	●	●	●	450,00	549,00

0) solo per EXECUTIVE
1) solo per BUSINESS
2) solo per SPORT
3) solo per PREMIUM
4) solo per EXECUTIVE/BUSINESS
5) solo per EXECUTIVE/PREMIUM
6) solo per BUSINESS/SPORT
7) solo per BUSINESS/PREMIUM
8) solo per SPORT/PREMIUM
9) solo per EXECUTIVE/BUSINESS/SPORT
10) solo per BUSINESS/SPORT/PREMIUM

Equipaggiamenti a richiesta

● a richiesta
○ a richiesta senza sovrapprezzo
□ di serie
– non disponibile

	Cod.	CLA 180 d Coupe'	CLA 180 d Automatic Coupe'	CLA 200 d Automatic Coupe'	CLA 220 d Automatic Coupe'	CLA 180 Coupe'	CLA 180 Automatic Coupe'	CLA 200 Coupe'	CLA 200 Automatic Coupe'	CLA 220 Automatic Coupe'	CLA 220 Automatic 4MATIC Coupe'	CLA 250 Automatic Coupe'	CLA 250 Automatic 4MATIC Coupe'	Mercedes-AMG CLA 35 4MATIC Coupe'	Prezzo IVA esclusa	Prezzo IVA inclusa
Adattamento velocità veicolo in base al percorso	K34															
- (solo con 23P)		-	⑩	⑩	○	-	⑩	-	⑩	○	○	○	○	○	0,00	0,00
Sistema di rilevamento automatico del limite di velocità	504															
- (non con 233, 513)		□	□	□	□	□	□	□	□	□	□	□	□	□	0,00	0,00
Riconoscimento automatico dei segnali stradali	513															
- (non con 504; solo con 365, 23P)		-	⑩	⑩	●	-	⑩	-	⑩	●	●	●	●	●	295,00	359,90
PRE-SAFE	299	●	●	●	●	●	●	●	●	●	●	●	●	●	330,00	402,60
- (solo con 23P)		-	⑩	⑩	○	-	⑩	-	⑩	○	○	○	○	○	0,00	0,00
DISTRONIC PLUS con Cross-Traffic Assist	266															
- (solo con 233, 23P)		-	⑩	⑩	○	-	⑩	-	⑩	○	○	○	○	○	0,00	0,00
Exit warning assistant	273															
- (solo con 233 o 234)		-	⑩	⑩	○	-	⑩	-	⑩	○	○	○	○	○	0,00	0,00
Sistema antisbandamento attivo. Una vibrazione del volante avvisa il guidatore in caso di allontanamento accidentale dalla sua corsia di marcia e il sistema ESP® può intervenire attivamente con un intervento frenante unilaterale a velocità tra 60 e 200 km/h.	243															
- (non con 233)		□	□	□	□	□	□	□	□	□	□	□	□	□	0,00	0,00

0) solo per EXECUTIVE
1) solo per BUSINESS
2) solo per SPORT
3) solo per PREMIUM
4) solo per EXECUTIVE/BUSINESS
5) solo per EXECUTIVE/PREMIUM
6) solo per BUSINESS/SPORT
7) solo per BUSINESS/PREMIUM
8) solo per SPORT/PREMIUM
9) solo per EXECUTIVE/BUSINESS/SPORT
10) solo per BUSINESS/SPORT/PREMIUM

Equipaggiamenti a richiesta

● a richiesta
○ a richiesta senza sovrapprezzo
□ di serie
– non disponibile

	Cod.	CLA 180 d Coupe'	CLA 180 d Automatic Coupe'	CLA 200 d Automatic Coupe'	CLA 220 d Automatic Coupe'	CLA 180 Coupe'	CLA 180 Automatic Coupe'	CLA 200 Coupe'	CLA 200 Automatic Coupe'	CLA 220 Automatic Coupe'	CLA 220 Automatic 4MATIC Coupe'	CLA 250 Automatic Coupe'	CLA 250 Automatic 4MATIC Coupe'	Mercedes-AMG CLA 35 4MATIC Coupe'	Prezzo IVA esclusa	Prezzo IVA inclusa
Brake Assist attivo	258															
- (non con 233, 239)		□	□	□	□	□	□	□	□	□	□	□	□	□	0,00	0,00
Sidebags posteriori	293															
- (solo con 7U2 o 7U3)		❽	❽	❽	❽	❽	❽	❽	❽	❽	❽	❽	❽	●	375,00	457,50
Kneebag per il guidatore	294	□	□	□	□	□	□	□	□	□	□	□	□	□	0,00	0,00
Active Speed Limit Assist	546															
- (solo con 233, 513)		⑩	⑩	⑩	○	⑩	⑩	⑩	⑩	○	○	○	○	○	0,00	0,00
SICUREZZA E COMFORT																
Preinstallazione per gancio di traino	554															
- (non con 293)		●	●	●	●	●	●	●	●	●	●	●	●	●	140,00	170,80
Telecamera posteriore per la retromarcia assistita	218	□	□	□	□	□	□	□	□	□	□	□	□	□	0,00	0,00
Park Assist con PARKTRONIC.	235															
Il sistema di assistenza al parcheggio attivo non solo trova i parcheggi adeguati, ma effettua anche le manovre di entrata e di uscita. Assiste addirittura in sterzata e in accelerazione																
- (solo con P44 o P47)		○	○	○	○	○	○	○	○	○	○	○	○	○	0,00	0,00

0) solo per EXECUTIVE
1) solo per BUSINESS
2) solo per SPORT
3) solo per PREMIUM
4) solo per EXECUTIVE/BUSINESS
5) solo per EXECUTIVE/PREMIUM
6) solo per BUSINESS/SPORT
7) solo per BUSINESS/PREMIUM
8) solo per SPORT/PREMIUM
9) solo per EXECUTIVE/BUSINESS/SPORT
10) solo per BUSINESS/SPORT/PREMIUM

Equipaggiamenti a richiesta

● a richiesta
○ a richiesta senza sovrapprezzo
□ di serie
– non disponibile

	Cod.	CLA 180 d Coupe'	CLA 180 d Automatic Coupe'	CLA 200 d Automatic Coupe'	CLA 220 d Automatic Coupe'	CLA 180 Coupe'	CLA 180 Automatic Coupe'	CLA 200 Coupe'	CLA 200 Automatic Coupe'	CLA 220 Automatic Coupe'	CLA 220 Automatic 4MATIC Coupe'	CLA 250 Automatic Coupe'	CLA 250 Automatic 4MATIC Coupe'	Mercedes-AMG CLA 35 4MATIC Coupe'	Prezzo IVA esclusa	Prezzo IVA inclusa
Cofano motore attivo per sicurezza pedoni	U60	□	□	□	□	□	□	□	□	□	□	□	□	□	0,00	0,00
Disattivazione automatica airbag lato passeggero.	U10	□	□	□	□	□	□	□	□	□	□	□	□	□	0,00	0,00
Pacchetto Parcheggiocon telecamera a 360° : include Park Assist con PARKTRONIC	P47															
- (comprende 235, 501; non con 218, P44; solo con 23P o 234; solo con PYM o PYN o PYO)		❽	❽	❽	❽	❽	❽	❽	❽	❽	❽	❽	❽	●	410,00	500,20
Pacchetto Parcheggio : include Park Assist con PARKTRONIC	P44															
- (non con P47; solo con 218, 235)		●	●	●	●	●	●	●	●	●	●	●	●	●	595,00	725,90
- (non con P47; solo con 218, 235; solo con PYM o PYN o PYO)		○	○	○	○	○	○	○	○	○	○	○	○	-	0,00	0,00
MIRROR Package. Specchi retrovisori esterni ripiegabili elettricamente, retrovisore interno ed esterno sinistro	P49															
autoanabbagliante		●	●	●	●	●	●	●	●	●	●	●	●	●	365,00	445,30
- (solo con PYM o PYN o PYO)		○	○	○	○	○	○	○	○	○	○	○	○	○	0,00	0,00
Pacchetto retrovisori: retrovisore interno ed esterno sinistro autoanabbagliante	249															
- (solo con P49)		○	○	○	○	○	○	○	○	○	○	○	○	○	0,00	0,00
Pacchetto retrovisori:Specchi retrovisori esterni ripiegabili elettricamente	500															
- (solo con P49)		○	○	○	○	○	○	○	○	○	○	○	○	○	0,00	0,00

0) solo per EXECUTIVE
1) solo per BUSINESS
2) solo per SPORT
3) solo per PREMIUM
4) solo per EXECUTIVE/BUSINESS
5) solo per EXECUTIVE/PREMIUM
6) solo per BUSINESS/SPORT
7) solo per BUSINESS/PREMIUM
8) solo per SPORT/PREMIUM
9) solo per EXECUTIVE/BUSINESS/SPORT
10) solo per BUSINESS/SPORT/PREMIUM

Equipaggiamenti a richiesta

● a richiesta
○ a richiesta senza sovrapprezzo
□ di serie
– non disponibile

	Cod.	CLA 180 d Coupe'	CLA 180 d Automatic Coupe'	CLA 200 d Automatic Coupe'	CLA 220 d Automatic Coupe'	CLA 180 Coupe'	CLA 180 Automatic Coupe'	CLA 200 Coupe'	CLA 200 Automatic Coupe'	CLA 220 Automatic Coupe'	CLA 220 Automatic 4MATIC Coupe'	CLA 250 Automatic Coupe'	CLA 250 Automatic 4MATIC Coupe'	Mercedes-AMG CLA 35 4MATIC Coupe'	Prezzo IVA esclusa	Prezzo IVA inclusa
TEMPOMAT: consente di definire e mantenere autonomamente la velocita' di crociera impostata. Il limitatore di velocita' (SPEEDTRONIC) integrato consente di stabilire la velocita' massima desiderata, ad esempio su strade dove vigonolimiti di velocita'. - (non con 233, 239)	440	□	□	□	□	□	□	□	□	□	□	□	□	□	0,00	0,00
Sistema di controllo della pressione pneumatici RDK	475	□	□	□	□	□	□	□	□	□	□	□	□	□	0,00	0,00
DYNAMIC SELECT: comando nella consolle centrale che permette di scegliere il programma di marcia preferito.	B59	□	□	□	□	□	□	□	□	□	□	□	□	□	0,00	0,00
Telecomando con Keyless Start WHITE GLOSS (chiave del veicolo in bianco lucidato a specchio con cornice decorativa in cromo lucidato a specchio)	B68	●	●	●	●	●	●	●	●	●	●	●	●	●	100,00	122,00
Tirefit - (non con R66)	B51	□	□	□	□	□	□	□	□	□	□	□	□	□	0,00	0,00
Keyless-Go: permette di aprire e chiudere comodamente la vettura semplicemente avendo con sé la chiave elettronica. - (solo con P17)	889	⑧	⑧	⑧	⑧	⑧	⑧	⑧	⑧	⑧	⑧	⑧	⑧	○	0,00	0,00
Sterzo diretto	213	□	□	□	□	□	□	□	□	□	□	□	□	□	0,00	0,00
Reti portaoggetti sugli schienali dei sedili anteriori	286	8	8	8	8	8	8	8	8	8	8	8	8	□	0,00	0,00
Sedile posteriore con schienale ad abbattimento	287	8	8	8	8	8	8	8	8	8	8	8	8	□	0,00	0,00

0) solo per EXECUTIVE
1) solo per BUSINESS
2) solo per SPORT
3) solo per PREMIUM
4) solo per EXECUTIVE/BUSINESS
5) solo per EXECUTIVE/PREMIUM
6) solo per BUSINESS/SPORT
7) solo per BUSINESS/PREMIUM
8) solo per SPORT/PREMIUM
9) solo per EXECUTIVE/BUSINESS/SPORT
10) solo per BUSINESS/SPORT/PREMIUM

Equipaggiamenti a richiesta

● a richiesta
○ a richiesta senza sovrapprezzo
□ di serie
– non disponibile

	Cod.	CLA 180 d Coupe'	CLA 180 d Automatic Coupe'	CLA 200 d Automatic Coupe'	CLA 220 d Automatic Coupe'	CLA 180 Coupe'	CLA 180 Automatic Coupe'	CLA 200 Coupe'	CLA 200 Automatic Coupe'	CLA 220 Automatic Coupe'	CLA 220 Automatic 4MATIC Coupe'	CLA 250 Automatic Coupe'	CLA 250 Automatic 4MATIC Coupe'	Mercedes-AMG CLA 35 4MATIC Coupe'	Prezzo IVA esclusa	Prezzo IVA inclusa
Tergicristalli con sensore pioggia	345	□	□	□	□	□	□	□	□	□	□	□	□	□	0,00	0,00
Impianto tergilavavetro termico	875	●	●	●	●	●	●	●	●	●	●	●	●	-	115,00	140,30
COMFORT																
Pacchetto KEYLESS-GO	P17															
- (comprende 871, 889; solo con PYN o PYO)		(8)	(8)	(8)	(8)	(8)	(8)	(8)	(8)	(8)	(8)	(8)	(8)	○	0,00	0,00
- (comprende 871, 889)		●	●	●	●	●	●	●	●	●	●	●	●	●	450,00	549,00
HANDS-FREE ACCESS per aprire e chiudere in maniera completamente automatica e senza usare le mani il cofano del bagagliaio con un movimento del piede	871															
- (solo con P17)		(8)	(8)	(8)	(8)	(8)	(8)	(8)	(8)	(8)	(8)	(8)	(8)	○	0,00	0,00
SISTEMI DI CHIUSURA / ANTIFURTO																
Pacchetto antifurto: modulo antifurto (cod. 551), sensore interno (cod. 882)	P54															
- (comprende 551, 882)		●	●	●	●	●	●	●	●	●	●	●	●	●	440,00	536,80
Modulo antifurto	551															
- (solo con P54)		○	○	○	○	○	○	○	○	○	○	○	○	○	0,00	0,00
Sensore interno	882															
- (solo con P54)		(8)	(8)	(8)	(8)	(8)	(8)	(8)	(8)	(8)	(8)	(8)	(8)	○	0,00	0,00
RIVESTIMENTI IN PELLE																

0) solo per EXECUTIVE
1) solo per BUSINESS
2) solo per SPORT
3) solo per PREMIUM
4) solo per EXECUTIVE/BUSINESS
5) solo per EXECUTIVE/PREMIUM
6) solo per BUSINESS/SPORT
7) solo per BUSINESS/PREMIUM
8) solo per SPORT/PREMIUM
9) solo per EXECUTIVE/BUSINESS/SPORT
10) solo per BUSINESS/SPORT/PREMIUM

Equipaggiamenti a richiesta

● a richiesta
○ a richiesta senza sovrapprezzo
□ di serie
– non disponibile

	Cod.	CLA 180 d Coupe'	CLA 180 d Automatic Coupe'	CLA 200 d Automatic Coupe'	CLA 220 d Automatic Coupe'	CLA 180 Coupe'	CLA 180 Automatic Coupe'	CLA 200 Coupe'	CLA 200 Automatic Coupe'	CLA 220 Automatic Coupe'	CLA 220 Automatic 4MATIC Coupe'	CLA 250 Automatic Coupe'	CLA 250 Automatic 4MATIC Coupe'	Mercedes-AMG CLA 35 4MATIC Coupe'	Prezzo IVA esclusa	Prezzo IVA inclusa
Rivestimenti in pelle nera	201															
- (solo con 7U2, P59; solo con 873 o 401)		2	2	2	2	2	2	2	2	2	2	2	2	-	0,00	0,00
Rivestimenti in pelle beige latte macchiato/nero	205															
- (solo con 7U2, P59; solo con 873 o 401)		2	2	2	2	2	2	2	2	2	2	2	2	-	0,00	0,00
Pelle grigio titano pearl/nero con sedili sportivi	258															
- (solo con 7U3, 950, P39; solo con 873 o 401)		3	3	3	3	3	3	3	3	3	3	3	3	○	0,00	0,00
Rivestimenti in pelle marrone bahia /nero con sedili sportivi	204															
- (solo con 7U3; solo con P59 o 950 o 873 o 401)		8	8	8	8	8	8	8	8	8	8	8	8	○	0,00	0,00
Rivestimenti in pelle nera con sedili sportivi	211															
- (solo con 7U3; solo con P59 o 950 o 873 o 401)		8	8	8	8	8	8	8	8	8	8	8	8	○	0,00	0,00
Pelle rosso / nero con sedili sportivi	257															
- (solo con 7U3, 950, P39; solo con 873 o 401)		3	3	3	3	3	3	3	3	3	3	3	3	○	0,00	0,00
RIVESTIMENTI IN PELLE SINTETICA ARTICO E DINAMICA																
Rivestimenti in pelle sintetica ARTICO/microfibra DINAMICA neri con sedili sportivi	651															
- (solo con 7U3, 950)		□ 3	□ 3	□ 3	□ 3	□ 3	□ 3	□ 3	□ 3	□ 3	□ 3	□ 3	□ 3	□	0,00	0,00

0) solo per EXECUTIVE
1) solo per BUSINESS
2) solo per SPORT
3) solo per PREMIUM
4) solo per EXECUTIVE/BUSINESS
5) solo per EXECUTIVE/PREMIUM
6) solo per BUSINESS/SPORT
7) solo per BUSINESS/PREMIUM
8) solo per SPORT/PREMIUM
9) solo per EXECUTIVE/BUSINESS/SPORT
10) solo per BUSINESS/SPORT/PREMIUM

Equipaggiamenti a richiesta

● a richiesta
○ a richiesta senza sovrapprezzo
□ di serie
– non disponibile

	Cod.	CLA 180 d Coupe'	CLA 180 d Automatic Coupe'	CLA 200 d Automatic Coupe'	CLA 220 d Automatic Coupe'	CLA 180 Coupe'	CLA 180 Automatic Coupe'	CLA 200 Coupe'	CLA 200 Automatic Coupe'	CLA 220 Automatic Coupe'	CLA 220 Automatic 4MATIC Coupe'	CLA 250 Automatic Coupe'	CLA 250 Automatic 4MATIC Coupe'	Mercedes-AMG CLA 35 4MATIC Coupe'	Prezzo IVA esclusa	Prezzo IVA inclusa
Rivestimenti in ARTICO/DINAMICA per edition 1	611															
- (solo con 7U3, 950, P19)		③	③	③	③	③	③	③	③	③	③	③	③	-	0,00	0,00
RIVESTIMENTI IN PELLE SINTETICA ARTICO E TESSUTO																
Pelle sintetica ARTICO e tessuto tandel nero	301	□4	□4	□4	□1	□4	□4	□4	□4	□1	□1	□1	□1	-	0,00	0,00
Pelle sintetica ARTICO / tessuto Fléron nero	321															
- (solo con 7U2, P59)		□2	□2	□2	□2	□2	□2	□2	□2	□2	□2	□2	□2	-	0,00	0,00
Pelle sintetica ARTICO/ Tessuto fleròn beige latte macchiato / nero	325															
- (solo con 7U2, P59)		②	②	②	②	②	②	②	②	②	②	②	②	-	0,00	0,00
Pelle sintetica ARTICO/ Tessuto fleròn nero/marone Bahia	381															
- (solo con 7U2, P59)		②	②	②	②	②	②	②	②	②	②	②	②	-	0,00	0,00
RIVESTIMENTI IN PELLE SINTETICA ARTICO																
Pelle sintetica ARTICO nera	101															
- (solo con 7U2, P59)		❷	❷	❷	❷	❷	❷	❷	❷	❷	❷	❷	❷	-	145,00	176,90
Pelle sintetica ARTICO beige latte macchiato/nero	105															
- (solo con 7U2, P59)		❷	❷	❷	❷	❷	❷	❷	❷	❷	❷	❷	❷	-	145,00	176,90

0) solo per EXECUTIVE
1) solo per BUSINESS
2) solo per SPORT
3) solo per PREMIUM
4) solo per EXECUTIVE/BUSINESS
5) solo per EXECUTIVE/PREMIUM
6) solo per BUSINESS/SPORT
7) solo per BUSINESS/PREMIUM
8) solo per SPORT/PREMIUM
9) solo per EXECUTIVE/BUSINESS/SPORT
10) solo per BUSINESS/SPORT/PREMIUM

Equipaggiamenti a richiesta

● a richiesta
○ a richiesta senza sovrapprezzo
◻ di serie
– non disponibile

	Cod.	CLA 180 d Coupe'	CLA 180 d Automatic Coupe'	CLA 200 d Automatic Coupe'	CLA 220 d Automatic Coupe'	CLA 180 Coupe'	CLA 180 Automatic Coupe'	CLA 200 Coupe'	CLA 200 Automatic Coupe'	CLA 220 Automatic Coupe'	CLA 220 Automatic 4MATIC Coupe'	CLA 250 Automatic Coupe'	CLA 250 Automatic 4MATIC Coupe'	Mercedes-AMG CLA 35 4MATIC Coupe'	Prezzo IVA esclusa	Prezzo IVA inclusa
Pelle sint. ARTICO beige latte macchiato/nero con sedili sportivi	115															
- (solo con P59, 7U3)		❷	❷	❷	❷	❷	❷	❷	❷	❷	❷	❷	❷	-	145,00	176,90
Pelle sint. ARTICO nero con sedili sportivi	111															
- (solo con P59, 7U3)		❷	❷	❷	❷	❷	❷	❷	❷	❷	❷	❷	❷	-	145,00	176,90
Pelle sintetica ARTICO grigio neva/nero con sedili sportivi	159	③	③	③	③	③	③	③	③	③	③	③	③	○	0,00	0,00
VERNICI PASTELLO																
Bianco Polare	149	●	●	●	●	●	●	●	●	●	●	●	●	●	210,00	256,20
Rosso jupiter	589	○	○	○	○	○	○	○	○	○	○	○	○	○	0,00	0,00
Nero notte. Disponibile indicativamente dal terzo semestre 2018.	696	○	○	○	○	○	○	○	○	○	○	○	○	○	0,00	0,00
Giallo sole	914	○	○	○	○	○	○	○	○	○	○	○	○	-	0,00	0,00
VERNICI METALLIZZATE																
Argento Mojave. Disponibile indicativamente dal secondo semestre 2019.	859	●	●	●	●	●	●	●	●	●	●	●	●	●	750,00	915,00
Digital white.Disponibile indicativamente dal secondo semestre 2018.	144	●	●	●	●	●	●	●	●	●	●	●	●	●	750,00	915,00
Grigio montagna	787	●	●	●	●	●	●	●	●	●	●	●	●	●	750,00	915,00
Vernice Nero cosmo	191	●	●	●	●	●	●	●	●	●	●	●	●	●	750,00	915,00

0) solo per EXECUTIVE
1) solo per BUSINESS
2) solo per SPORT
3) solo per PREMIUM
4) solo per EXECUTIVE/BUSINESS
5) solo per EXECUTIVE/PREMIUM
6) solo per BUSINESS/SPORT
7) solo per BUSINESS/PREMIUM
8) solo per SPORT/PREMIUM
9) solo per EXECUTIVE/BUSINESS/SPORT
10) solo per BUSINESS/SPORT/PREMIUM

Equipaggiamenti a richiesta

● a richiesta
○ a richiesta senza sovrapprezzo
□ di serie
– non disponibile

	Cod.	CLA 180 d Coupe'	CLA 180 d Automatic Coupe'	CLA 200 d Automatic Coupe'	CLA 220 d Automatic Coupe'	CLA 180 Coupe'	CLA 180 Automatic Coupe'	CLA 200 Coupe'	CLA 200 Automatic Coupe'	CLA 220 Automatic Coupe'	CLA 220 Automatic 4MATIC Coupe'	CLA 250 Automatic Coupe'	CLA 250 Automatic 4MATIC Coupe'	Mercedes-AMG CLA 35 4MATIC Coupe'	Prezzo IVA esclusa	Prezzo IVA inclusa
Blue Denim. Disponibile indicativamente dal terzo trimestre 2019.	667	●	●	●	●	●	●	●	●	●	●	●	●	-	750,00	915,00
VERNICI DESIGNO																
Grigio Montagna magno designo	662															
- (solo con)		●	●	●	●	●	●	●	●	●	●	●	●	●	1.850,00	2.257,00

0) solo per EXECUTIVE
1) solo per BUSINESS
2) solo per SPORT
3) solo per PREMIUM
4) solo per EXECUTIVE/BUSINESS
5) solo per EXECUTIVE/PREMIUM
6) solo per BUSINESS/SPORT
7) solo per BUSINESS/PREMIUM
8) solo per SPORT/PREMIUM
9) solo per EXECUTIVE/BUSINESS/SPORT
10) solo per BUSINESS/SPORT/PREMIUM

Dati Tecnici

	CLA 180 d Coupe'	CLA 180 d Automatic Coupe'	CLA 200 d Automatic Coupe'	CLA 220 d Automatic Coupe'	CLA 180 Coupe'
Numero cilindri	L4	L4	L4	L4	L4
Cambio	Manuale	Automatico	Automatico	Automatico	Manuale
Cilindrata (cm³)	1	1461	1950	1950	1332
Potenza (kw/CV Giri/min)	85 /116 4.000	85/116 4.000	110/150 3.400-4.400	140/190 3.800	100/136 5500+/-1,5%
Coppia (Nm a Giri/min)	260/1.750 - 2.500	260/1.750 - 2.500	320/1.400 - 3.200	400/1.600 - 2.600	200/1460-4000
Velocità max. (km/h)	216	205	226	244	216
Combinato * (l/100km)	4,3-4,0	4,0-3,8	4,4-4,1	4,4-4,3	5,6-5,3
Cavalli fiscali	16	16	20	20	15
Emissioni (CO2) *	112-105	105-100	116-109	116-109	127-121
Normativa Emissioni	Euro 6d-TEMP-EVAP-ISC	Euro 6d-TEMP-EVAP-ISC	Euro 6d ISC	Euro 6d ISC	Euro 6d-TEMP-EVAP-ISC
Pneumatici di serie	EXECUTIVE - 205/60 R16 BUSINESS - 205/60 R16 SPORT - 225/45 R18 PREMIUM - 225/45 R18	EXECUTIVE - 205/60 R16 BUSINESS - 205/60 R16 SPORT - 225/45 R18 PREMIUM - 225/45 R18	EXECUTIVE - 205/60 R16 BUSINESS - 205/60 R16 SPORT - 225/45 R18 PREMIUM - 225/45 R18	BUSINESS - 205/55 R17 SPORT - 225/45 R18 PREMIUM - 225/45 R18	EXECUTIVE - 205/60 R16 BUSINESS - 205/60 R16 SPORT - 225/45 R18 PREMIUM - 225/45 R18

* I valori indicati sono stati determinati in accordo con i metodi di misurazione prescritti. Questi sono i “Valori della CO2 NEDC” ” ai sensi dell'articolo 2 n. 1) del Regolamento di esecuzione (UE) 2017/1153. I valori del consumo di carburante sono stati calcolati sulla base di tali valori.
I dati riportati non si riferiscono a un'unica vettura e non fanno parte dell'offerta, ma servono solo ad effettuare un confronto tra i diversi modelli. I valori variano a seconda delle dotazioni accessorie selezionate.

Dati Tecnici

	CLA 180 Automatic Coupe'	CLA 200 Coupe'	CLA 200 Automatic Coupe'	CLA 220 Automatic Coupe'	CLA 220 Automatic 4MATIC Coupe'
Numero cilindri	L4	L4	L4	L4	L4
Cambio	Automatico	Manuale	Automatico	Automatico	Automatico
Cilindrata (cm³)	1332	1332	1332	1991	1991
Potenza (kw/CV Giri/min)	100/136 5500+/-1,5%	120/163 5500+/-1,5%	120/163 5500+/-1,5%	140/190 5.500-6.100	140/190 5.500-6.100
Coppia (Nm a Giri/min)	200/1.460 - 4.000	250/1.620 - 4.000	250/1.620 - 4.000	300/1.600 - 4.000	300/1.600 - 4.000
Velocità max. (km/h)	216	229	229	241	237
Combinato * (l/100km)	5,7-5,4	5,7-5,4	5,6-5,4	6,2-6,0	6,7-6,5
Cavalli fiscali	15	15	15	20	20
Emissioni (CO2) *	130-123	131-124	129-122	141-138	153-148
Normativa Emissioni	Euro 6d-TEMP-EVAP-ISC	Euro 6d-TEMP-EVAP-ISC	Euro 6d-TEMP-EVAP-ISC	Euro 6d-TEMP-EVAP-ISC	Euro 6d-TEMP-EVAP-ISC
Pneumatici di serie	EXECUTIVE - 205/60 R16 BUSINESS - 205/60 R16 SPORT - 225/45 R18 PREMIUM - 225/45 R18	EXECUTIVE - 205/60 R16 BUSINESS - 205/60 R16 SPORT - 225/45 R18 PREMIUM - 225/45 R18	EXECUTIVE - 205/60 R16 BUSINESS - 205/60 R16 SPORT - 225/45 R18 PREMIUM - 225/45 R18	BUSINESS - 205/55 R17 SPORT - 225/45 R18 PREMIUM - 225/45 R18	BUSINESS - 205/55 R17 SPORT - 225/45 R18 PREMIUM - 225/45 R18

* I valori indicati sono stati determinati in accordo con i metodi di misurazione prescritti. Questi sono i “Valori della CO2 NEDC” ” ai sensi dell'articolo 2 n. 1) del Regolamento di esecuzione (UE) 2017/1153. I valori del consumo di carburante sono stati calcolati sulla base di tali valori.
I dati riportati non si riferiscono a un'unica vettura e non fanno parte dell'offerta, ma servono solo ad effettuare un confronto tra i diversi modelli. I valori variano a seconda delle dotazioni accessorie selezionate.

Dati Tecnici

	CLA 250 Automatic Coupe'	CLA 250 Automatic 4MATIC Coupe	Mercedes-AMG CLA 35 4MATIC Coupe'
Numero cilindri	L4	L4	L4
Cambio	Automatico	Automatico	Automatico
Cilindrata (cm³)	1991	1991	1991
Potenza (kw/CV Giri/min)	165/224 5.500	165/224 5.500	225/306 5.800
Coppia (Nm a Giri/min)	350/1.800 - 4.000	350/1.800 - 4.000	400/3.000 - 4.000
Velocità max. (km/h)	250	250	250
Combinato * (l/100km)	6,2-6,0	6,7-6,5	7,3-7,2
Cavalli fiscali	20	20	20
Emissioni (CO2) *	141-138	153-148	167-164
Normativa Emissioni	Euro 6d-TEMP-EVAP-ISC	Euro 6d-TEMP-EVAP-ISC	Euro 6d-TEMP-EVAP-ISC
Pneumatici di serie	BUSINESS - 205/55 R17 SPORT - 225/45 R18 PREMIUM - 225/45 R18	BUSINESS - 205/55 R17 SPORT - 225/45 R18 PREMIUM - 225/45 R18	AMG - 225/45 R18

* I valori indicati sono stati determinati in accordo con i metodi di misurazione prescritti. Questi sono i “Valori della CO2 NEDC” ” ai sensi dell'articolo 2 n. 1) del Regolamento di esecuzione (UE) 2017/1153. I valori del consumo di carburante sono stati calcolati sulla base di tali valori.
I dati riportati non si riferiscono a un'unica vettura e non fanno parte dell'offerta, ma servono solo ad effettuare un confronto tra i diversi modelli. I valori variano a seconda delle dotazioni accessorie selezionate.

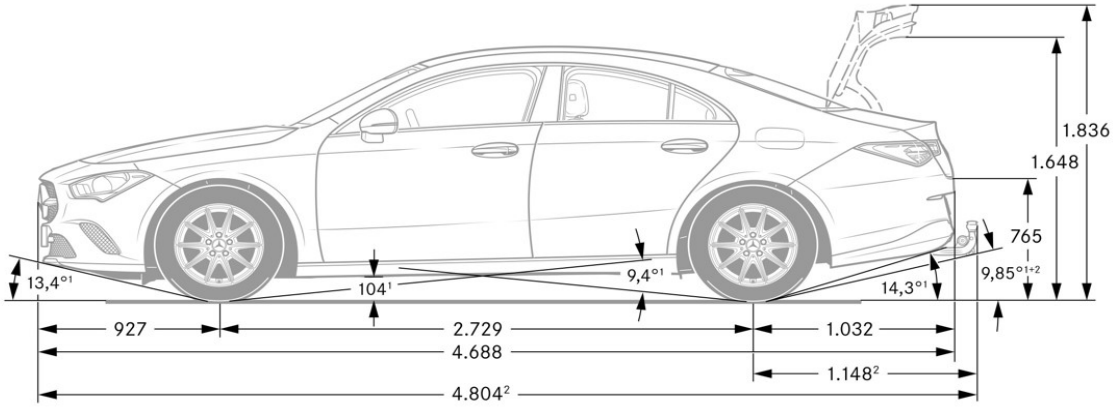

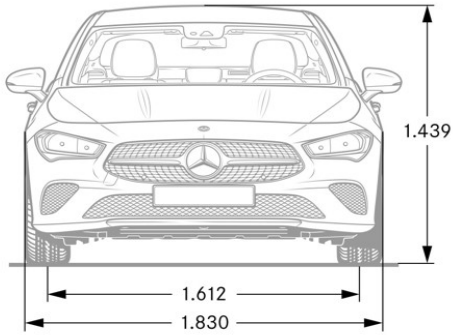

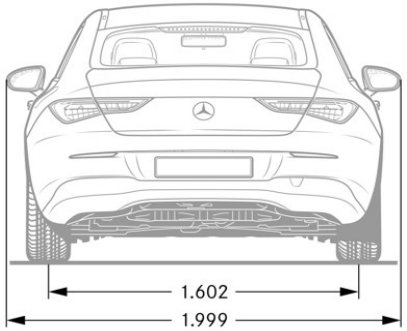

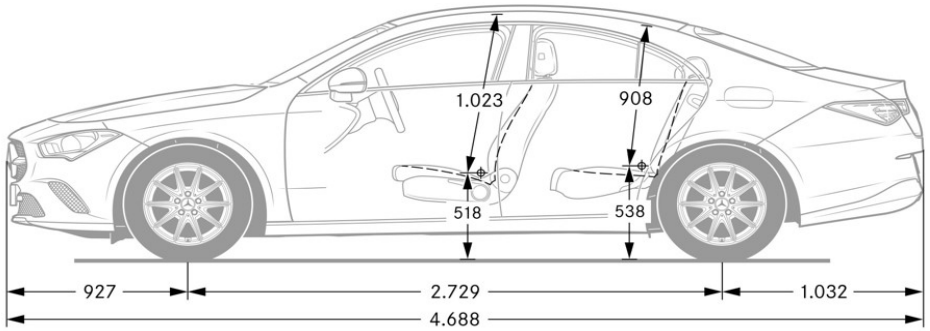

Il presente listino annulla e sostituisce tutti i precedenti. Mercedes-Benz Italia si riserva la facoltà di modificare prezzi, caratteristiche ed equipaggiamenti delle vetture senza preavviso ed in qualsiasi momento.
L'Organizzazione Mercedes Benz sarà lieta di fornire ulteriori dettagli ed aggiornamenti sui nostri prodotti e servizi.

Elenco equipaggiamenti

01U - Predisposizione. Servizi di navigazione ampliati
04R - Cerchi in lega multirazze da 18" verniciati in argento vanadio e torniti con fin
08U - Predisposizione per Monitoraggio vettura
09U - Predisposizione per monitoraggio vettura
101 - Pelle sintetica ARTICO nera
105 - Pelle sintetica ARTICO beige latte macchiato/nero
111 - Pelle sint. ARTICO nero con sedili sportivi
115 - Pelle sint. ARTICO beige latte macchiato/nero con sedili sportivi
144 - Digital white
149 - Bianco Polare
14U - Pacchetto integrazione per smartphone Apple™ o Android™
159 - Pelle sintetica ARTICO bicolore grigio neva/nero con sedili sportivi
16U - CarPlay™ (sistema operativo Apple)
17U - Android Auto™
191 - Vernice Nero cosmo
201 - Rivestimenti in pelle nera
204 - Rivestimenti in pelle marrone bahia /nero con sedili sportivi
205 - Rivestimenti in pelle beige latte macchiato/nero
20U - Predisposizione per il car sharing privato.
211 - Rivestimenti in pelle nera con sedili sportivi
213 - Sterzo diretto
218 - Telecamera posteriore per la retromarcia assistita
228 - Riscaldamento supplementare
233 - Sistema di assistenza attivo regolazione della distanza
234 - Blind Spot Assist: sistema di controllo dell'angolo morto
235 - Park Assist con PARKTRONIC
239 - Sistema di assistenza attivo alla regolazione della distanza DISTRONIC
23P - Pacchetto assistenza alla guida
242 - Sedile anteriore destro regolabile elettricamente con memoria
243 - Sistema antisbandamento attivo
249 - Pacchetto retrovisori: retrovisore interno ed esterno sinistro autoanabbagliante
256 - AMG Track Pace
257 - Pelle rosso / nero con sedili sportivi
258 - Pelle grigio titano pearl/nero con sedili sportivi
258 - Brake Assist attivo
266 - DISTRONIC PLUS con Cross-Traffic Assist
273 - Exit warning assistant
275 - Sedile guidatore regolabile elettricamente con funzione Memory
286 - Reti portaoggetti sugli schienali dei sedili anteriori
287 - Sedile posteriore con schienale ad abbattimento
293 - Sidebags posteriori
294 - Kneebag per il guidatore
299 - PRE-SAFE
301 - Pelle sintetica ARTICO e tessuto tandel nero
310 - Portabevande doppio
321 - Pelle sintetica ARTICO / tessuto Fléron nero
325 - Pelle sintetica ARTICO/ Tessuto fleròn beige latte macchiato / nero
345 - Tergicristalli con sensore pioggia
351 - Chiamata di emergenza Mercedes-Benz
355 - Funzioni avanzate MBUX
362 - Modulo LTE per l'utilizzo dei servizi Mercedes me connect
365 - Sistema di navigazione su disco fisso
381 - Pelle sintetica ARTICO / tessuto Fléron Nero / marrone Bahia
400 - Bracciolo posteriore estraibile/removibile con portabicchiere
401 - Sedili climatizzati per lato guida e passeggero con riscaldamento e ventilazione
409 - Sedili Multicontour
411 - Cambio manuale a 6 marce
413 - Tetto Panorama scorrevole
426 - Cambio automatico 8G-DCT
428 - Shift Paddles: leve del cambio automatico integrate nel volante
429 - Cambio automatico a doppia frizione 7G-DCT
431 - Comandi del cambio al volante galvanizzati con superficie cromata color argento
440 - TEMPOMAT
443 - Riscaldamento del volante
446 - Touchpad
458 - Display sulla plancia con diagonale da 10,25"
459 - Sospensioni regolabili attive
463 - Display head-up
475 - Sistema di controllo della pressione pneumatici RDK
486 - Sospensioni sportive AMG
500 - Pacchetto retrovisori:Specchi retrovisori esterni ripiegabili elettricamente
501 - Telecamera a 360°
504 - Sistema di rilevamento automatico del limite di velocità
513 - Riconoscimento automatico dei segnali stradali
51U - Cielo in tessuto nero
537 - Autoradio digitale
543 - Alette parasole con deflettore estendibile
546 - Active Speed Limit Assist
548 - Sistema multimediale MBUX
549 - Sistema multimediale MBUX
551 - Modulo antifurto
554 - Preinstallazione per gancio di traino
555 - Sedili Performance AMG
580 - Climatizzatore automatico
581 - Climatizzatore automatico COMFORTMATIC
586 - Illuminazione esterna di orientamento con proiezione del logo del marchio
589 - Rosso jupiter
58U - Rivestimenti cielo in tessuto grigio
611 - Rivestimenti in ARTICO/DINAMICA per edition 1
61R - Cerchi in lega da 18" a 10 doppie razze ottimizzati dal punto di vista aerodinam
620 - Fari alogeni con luci diurne a LED integrate
628 - Sistema di assistenza abbaglianti adattivi Plus
632 - Fari LED High Performance
642 - Fari MULTIBEAM LED
645 - Pneumatici invernali M+S
651 - Rivestimenti in pelle sintetica ARTICO/microfibra DINAMICA neri
662 - Grigio Montagna magno designo
667 - Blue Denim
677 - Assetto ribassato
696 - Nero notte
73B - Vano portaoggetti nella consolle centrale con avvolgibile
76R - Cerchi in lega da17" a 5 doppie razze verniciati in grigio Himalaya opaco
772 - Styling AMG
787 - Grigio montagna
7U1 - Sedili anteriori regolabili manualmente
7U2 - Sedili Comfort anteriori
7U3 - Sedili sportivi anteriori
810 - Sound System Surround Burmester®
840 - Cristalli laterali posteriori e lunotto oscurati
853 - Advanced Sound System
859 - Display centrale con diagonale da 10,25"
859 - Argento Mojave
871 - HANDS-FREE ACCESS
873 - Sedili anteriori riscaldabili elettricamente
875 - Impianto tergilavavetro termico

Elenco equipaggiamenti

877 - Luci soffuse «ambient» con 64 diversi colori
882 - Sensore interno
889 - Keyless-Go
896 - Predisposizione per chiave digitale per smartphone
897 - Carica wireless
914 - Giallo sole
916 - Serbatoio maggiorato da 51 l
942 - Pacchetto per il vano bagagli
950 - AMG LINE
B18 - Vano portaocchiali
B26 - Kit aerodinamico AMG
B51 - Tirefit
B59 - DYNAMIC SELECT:
B63 - Sound sportivo attivabile mediante DYNAMIC SELECT
B68 - Telecomando con Keyless Start WHITE GLOSS
H15 - Inserti in legno di tiglio nero a poro aperto
H23 - Inserti in legno di noce marrone a poro aperto
H44 - Inserti in alluminio chiaro con rifinitura longitudinale
H45 - Inserti in alluminio chiaro con rifinitura a linee parallele
H55 - Inserti in carbon look scuro
H59 - Inserti in carbon look chiaro
H95 - Inserti in aluminio AMG silver/black
K32 - Active Lane Change Assist
K33 - Re-start automatico in caso di ingorghi.
K34 - Adattamento velocità veicolo in base al percorso
L3A - Volante sportivo multifunzione
L3B - Volante sportivo multifunzione in pelle nappa riscaldabile
L3E - Volante sportivo multifunzione in pelle
L5C - Volante sportivo in pelle Nappa appiattito nella parte inferiore
L6J - Volante Performance AMG in pelle Nappa nera
P17 - Pacchetto KEYLESS-GO
P19 - Edition 1
P34 - Pacchetto rivestimenti in pelle.
P39 - Pacchetto rivestimenti in pelle AMG
P44 - Pacchetto Parcheggio
P47 - Pacchetto Parcheggio con telecamera a 360°
P49 - MIRROR Package
P54 - Pacchetto antifurto
P55 - Pacchetto Night
P59 - PROGRESSIVE

P60 - Pacchetto Night AMG per gli esterni
PBF - Predisposizione Pacchetto connettività
PBI - Predisposizione per pacchetto connettività per smartphone
PBP - Energizing comfort
PBX - AMG PERFORMANCE SEAT PACKAGE
PBY - AMG PERFORMANCE SEAT ADVANCED PACKAGE
PBZ - AMG PERFORMANCE SEAT HIGH PACKAGE
PYA - Comfort
PYB - Business Pack
PYD - Business Pack Plus
PYF - Progressive pack
PYH - AMG Line Pack
PYM - Pacchetto TECH.
PYN - Pacchetto PRESTIGE
PYO - Pacchetto LUXURY
R55 - Cerchi in lega da 19" a 5 doppie razze verniciati in grigio
R66 - Pneumatici Run-Flat
R78 - Cerchi in lega da 16" a 5 doppie razze verniciati in argento vanadio
R89 - Cerchi in lega da 16" a 10 razze
R96 - Cerchi in lega da 18" a 5 razze verniciati in nero opaco e torniti con finitura

RQS - Cerchi in lega AMG da18" a 5 doppie razze verniciati in grigio tremolite
RQT - Cerchi in lega AMG da 18" a 5 doppie razze verniciati in nero
RTI - Cerchi in lega leggera AMG da 19" a cinque doppie razze
RVG - Cerchi in lega leggera AMG da 19" a razze multiple verniciati in grigio titanio
RVI - Cerchi in lega AMG da 19" a razze multiple Edition orange
RVK - Cerchi in lega leggera AMG da 19" a razze multiple verniciati in nero
RVL - Cerchi in lega leggera AMG da 19" multirazze
U01 - Segnalazione cintura posteriore non allacciata sulla strumentazione
U10 - Disattivazione automatica airbag lato passeggero.
U12 - Tappetini in velours
U17 - Omissione cinture di sicurezza di colore rosso
U19 - Realtà aumentata per la navigazione MBUX
U22 - Supporto lombare regolabile
U25 - Soglie d'ingresso anteriori illuminate
U26 - Tappetini in velours sportivi AMG
U35 - Presa da 12 V nel vano bagagli
U59 - Pacchetto Comfort per i sedili
U60 - Cofano motore attivo per sicurezza pedoni

U62 - Visibility Light Pack.
U66 - Tappetini modelli speciali
U88 - Tasti sul volante AMG
Y05 - Cinture di sicurezza rosse

Riepilogo Modelli

MODELLO	VERSIONE	BAUMUSTER	Prezzi IVA esclusa	Prezzi IVA inclusa	Prezzi IVA e MSS *
CLA 180 d Coupe'	EXECUTIVE	11830310-IT0+DL1	26.254,10	32.030,00	32.990,00
	BUSINESS	11830310-IT0+DL6	27.262,30	33.260,00	34.220,00
	SPORT	11830310-IT0+DL2	28.565,58	34.850,00	35.810,00
	PREMIUM	11830310-IT0+DL3	30.295,08	36.960,00	37.920,00
CLA 180 d Automatic Coupe'	EXECUTIVE	11830310-IT1+DL1	28.016,39	34.180,00	35.140,00
	BUSINESS	11830310-IT1+DL6	29.024,59	35.410,00	36.370,00
	SPORT	11830310-IT1+DL2	30.327,87	37.000,00	37.960,00
	PREMIUM	11830310-IT1+DL3	32.057,37	39.110,00	40.070,00
CLA 200 d Automatic Coupe'	EXECUTIVE	11831210-IT1+DL1	29.303,28	35.750,00	36.710,00
	BUSINESS	11831210-IT1+DL6	30.311,48	36.980,00	37.940,00
	SPORT	11831210-IT1+DL2	31.614,76	38.570,00	39.530,00
	PREMIUM	11831210-IT1+DL3	33.344,26	40.680,00	41.640,00
CLA 220 d Automatic Coupe'	BUSINESS	11831410-IT0+DL6	34.713,11	42.350,00	43.310,00
	SPORT	11831410-IT0+DL2	36.631,14	44.690,00	45.650,00
	PREMIUM	11831410-IT0+DL3	37.836,06	46.160,00	47.120,00
CLA 180 Coupe'	EXECUTIVE	11838410-IT0+DL1	26.213,11	31.980,00	32.940,00
	BUSINESS	11838410-IT0+DL6	27.221,31	33.210,00	34.170,00
	SPORT	11838410-IT0+DL2	28.524,59	34.800,00	35.760,00
	PREMIUM	11838410-IT0+DL3	30.254,09	36.910,00	37.870,00
CLA 180 Automatic Coupe'	EXECUTIVE	11838410-IT1+DL1	27.975,41	34.130,00	35.090,00
	BUSINESS	11838410-IT1+DL6	28.983,61	35.360,00	36.320,00
	SPORT	11838410-IT1+DL2	30.286,89	36.950,00	37.910,00
	PREMIUM	11838410-IT1+DL3	32.016,39	39.060,00	40.020,00
CLA 200 Coupe'	EXECUTIVE	11838710-IT0+DL1	28.934,43	35.300,00	36.260,00
	BUSINESS	11838710-IT0+DL6	29.942,63	36.530,00	37.490,00
	SPORT	11838710-IT0+DL2	31.245,91	38.120,00	39.080,00
	PREMIUM	11838710-IT0+DL3	32.975,41	40.230,00	41.190,00
CLA 200 Automatic Coupe'	EXECUTIVE	11838710-IT1+DL1	30.696,72	37.450,00	38.410,00

EQ-BOOST = mild-hybrid — EQ-POWER = plug-in hybrid
* il prezzo con "messa su strada" non include l'Imposta Provinciale di Trascrizione (IPT)

Riepilogo Modelli

MODELLO	VERSIONE	BAUMUSTER	Prezzi IVA esclusa	Prezzi IVA inclusa	Prezzi IVA e MSS *
	BUSINESS	11838710-IT1+DL6	31.704,92	38.680,00	39.640,00
	SPORT	11838710-IT1+DL2	33.008,20	40.270,00	41.230,00
	PREMIUM	11838710-IT1+DL3	34.737,70	42.380,00	43.340,00
CLA 220 Automatic Coupe'	BUSINESS	11834410-IT0+DL6	33.368,85	40.710,00	41.670,00
	SPORT	11834410-IT0+DL2	35.286,88	43.050,00	44.010,00
	PREMIUM	11834410-IT0+DL3	36.491,80	44.520,00	45.480,00
CLA 220 Automatic 4MATIC Coupe'	BUSINESS	11834510-IT0+DL6	35.221,31	42.970,00	43.930,00
	SPORT	11834510-IT0+DL2	37.139,34	45.310,00	46.270,00
	PREMIUM	11834510-IT0+DL3	38.344,26	46.780,00	47.740,00
CLA 250 Automatic Coupe'	BUSINESS	11834610-IT0+DL6	35.909,84	43.810,00	44.770,00
	SPORT	11834610-IT0+DL2	37.827,87	46.150,00	47.110,00
	PREMIUM	11834610-IT0+DL3	39.032,79	47.620,00	48.580,00
CLA 250 Automatic 4MATIC Coupe'	BUSINESS	11834710-IT0+DL6	37.762,30	46.070,00	47.030,00
	SPORT	11834710-IT0+DL2	39.680,33	48.410,00	49.370,00
	PREMIUM	11834710-IT0+DL3	40.885,25	49.880,00	50.840,00
Mercedes-AMG CLA 35 4MATIC Coupe'	AMG	11835110-IT0	43.852,46	53.500,00	54.460,00

EQ-BOOST = mild-hybrid — EQ-POWER = plug-in hybrid
* il prezzo con "messa su strada" non include l'Imposta Provinciale di Trascrizione (IPT)

Altre informazioni

Modifiche in data 17.06 Nuovi prezzi vetture,nuovi dati tecnici, introduzione 180 d manuale, eliminazione cod.77B e PAU.

Modifiche in data 13.05 :dati tecnici

Nuovi equipaggiamenti di serie Radio Digitale (537)

Nuovi prezzi vetture,nuovi dati tecnici

Nuove motorizzazioni
CLA 200 d Automatic CLA 220 d Automatic CLA AMG 35 4M
Introduzione cambio manuale per CLA 180 e CLA 200

Modifiche equipaggiamenti a richiesta
Luci ambient colorate a 64 colori (877).Pacchetto KEYLESS GO (P17).MBUX Interior assist (77B). DISTRONIC (239).Predisposizione per il gancio di traino (554).Nuovo prezzo per lo Smartphone integration (14U).

Vernici

VERNICI PASTELLO

149 Bianco Polare

589 Rosso jupiter

696 Nero notte

914 Giallo sole

VERNICI METALLIZZATE

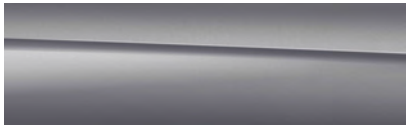
859 Argento Mojave

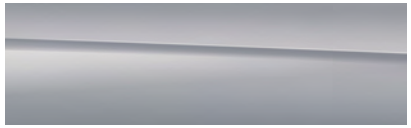
144 Digital white

787 Grigio montagna

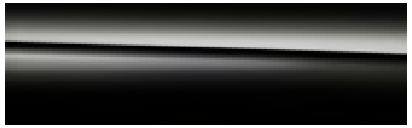
191 Vernice Nero cosmo

667 Blue Denim

VERNICI DESIGNO

662 Grigio Montagna magno designo